FITS :80"- 110"

Motorized Height Adjustable
Heavy Duty Mobile Cart

UP TO 110" AND 90.9kg
MOTORIZED LIFT

Model- P320

Motorized Versatile Professional Mobile Cart for Extra Large Screen
Smart Board and Video Conference Room Solution

Contents

Contents 2-4/36
Caution 5-9/36
Assembly kit 10/36

Assembly and installation

1. Product technical parameters 11/36
2. Legs and uprights assembly 12/36
3. Tray and power crossbar assembly 13/36
4. Pillar and power crossbar assembly 14/36
5. TV plate installation 15/36
6. VESA mounting patterns 16/36
7. VESA rails and TV assembly 17/36
8. Touch panel instruction 18-22/36
9. Mounting TV onto cart 23-27/36
10. Cable management 28/36
11. Remote control instructions 29-33/36
12. Troubleshooting solution 34-35/36

产品目录 2-4/36
注意事项 5-9/36
零件清单 10/36
1. 产品技术参数 11/36
2. 支撑腿与主架的安装 12/36
3. 托盘与动力箱的安装 13/36
4. 主架与动力箱安装 14/36
5. 接板的安装 15/36
6. 电视机适配孔位 16/36
7. 电视机与挂钩的安装 17/36
8. 触控板使用步骤 18-22/36
9. 电视机到推车的安装 23-27/36
10. 插线管理 28/36
11. 遥控器的使用 29-33/36
12. 故障代码操作 34-35/36

Contents

목차 2-4/36
경고및 사용시 유의사항 5-9/36
부품리스트 10/36
1.제품치수사양 11/36
2. 메인 지지대와 지탱다리의 조립 12/36
3. 파워 케이스와 트레이의 조립 13/36
4. 메인 지지대와 파워케이스의 조립 14/36
5. TV 플레이트의 조립 15/36
6. VESA 장착 패턴 16/36
7. TV걸이의 설치 17/36
8. 제어판 사용법 18-22/36
9. TV 설치하기 23-27/36
10. 와이어관리 및 콘센트 설명 28/36
11. 리모컨 사용방법 29-33/36
12. 오작동 코드에 대한 메뉴얼 34-35/36

目次 2-4/36
警告及び使用時の注意事項 5-9/36
部品リスト 10/36
1.製品サイズ仕様リスト 11/36
2. メイン支柱と支え支柱（キャスター付き）の組立 12/36
3. パワーケースとトレイの組立 13/36
4. メイン支柱とパワーケースの組立 14/36
5. レールとメイン支柱の組立 15/36
6. テレビのVESAパターン 16/36
7. テレビ掛けの取付 17/36
8. コントロールパネルの使い方 18-22/36
9. テレビの取り付け 23-27/36
10. ワイヤ管理及びコンセントの説明 28/36
11. リモコンの使い方 29-33/36
12. 異常コード対応マニュアル 34-35/36

Contents

índice 2-4/36
Advertencia 5-9/36
Lista de piezas 10/36

Montaje e instalación

1. Tabla de resumen de parámetros técnicos del producto 11/36
2. Instalación de las patas de soporte y el marco principal 12/36
3. Instalación de la bandeja y la caja de energía 13/36
4. Instalación del soporte principal y la caja de energía 14/36
5. Instalación de la placa de conexión 15/36
6. Ubicación de montaje adecuada para el televisor 16/36
7. Instalación del televisor con el gancho 17/36
8. Pasos para el uso del panel táctil 18-22/36
9. Instalación del televisor en el carrito 23-27/36
10. Gestión de cables 28/36
11. Uso del mando a distancia 29-33/36
12. Consejos de uso 34-35/36

Caution

⚠ Pay attention while operating

Please read the entire instructions and safety guidelines prior to assembly.
Failure to do so may cause personal injury, product damage and additional property damage.

1. We want you to be completely satisfied with your new unit. If you have any questions, issues or safety concerns, please contact our professional team. We will respond promptly.
2. If you have questions about the assembly and operation of the product and if the product is damaged or parts lost, please contact local customer service for support immediately.
3. The maximum load of this unit is 200lbs/90.9kg. It fits 80"-110" LCD. DO NOT exceed the maximum permissible weight of the unit.
4. DO NOT make non-factory approved modifications. DO NOT use the unit outside of its factory approved purpose.
5. The unit contains sliding parts and electronic components. For safety's sake, please be careful in using.
6. We DECLARE that we CAN NOT be liable for damage or injury caused by improper mounting, incorrect assembly or inappropriate use.
7. Death or serious injury may occur when children climb on audio and/or video equipment furniture. A remote control or toys placed on the furnishing may encourage a child to climb on the furnishing and as a result the furnishing may tip over on to the child.
8. Relocating audio and/or video equipment to furniture not specifically designed to support audio and/or video equipment may result in death or serious injury due to the furnishing collapsing or over turning onto a child.
9. No user serviceable parts inside.
10. Tip over Warning
    Serious or fatal crushing injuries can occur from tip over. To help prevent tipping over:
    Never allow children to climb, stand, hang, or play on any part of TV or TV cart.
    Use tip over restraint or anchor stand to wall.
    Use of tip over restraints may only reduce, but not eliminate the risk of tip over.
    We declare that we cannot be liable for any damage, injury or death caused by tip over.
11. Choking Hazard Warning
    Small parts are not for children under 3 years. Adult supervision is required. Keep children away from the assembly hardware. Small pieces may result in choking if swallowed.
12. Do not expose to direct sunlight or hot surface. Do not place the product close to heat elements, as well as near an open fire.
13. Keep all electrical components away from liquids.
14. The TV should be in the center position, to avoid unbalanced placement and damage to items.
15. When the product is running, please pay attention to whether there are obstacles around it to avoid collision causing losses or casualties.
16. When the product is raised, please pay attention to the length of the power line during operation to prevent damaging wires causing leakage of electricity, electric shock and other potential safety hazards .
17. DO NOT place the bracket on slopes or non-parallel surfaces, avoid sloping, causing damage to items or injury to people.
18. When turning on the caster switch to move the stand, please move it slowly and do not use excessive force. When moving to the designated position, be sure to lock the casters to prevent the casters from sliding and causing the stand to move, causing losses or casualties.
19. Do not use unsafe old power line to avoid accidents.
20. Please hold the plug to pull out, do not pull out the plug with the power cable directly.

⚠ 警告！

执行标准：Q/320583 AJHJ001-2022警告！ 如果组装或安装不当，这可能导致人员重伤,死亡或财产损毁。
请您在组装或安装前，先仔细阅读说明书及警告信息。

1. 如果您不理解安装说明或者遇到任何疑问或问题，请与具备资格的当地安装人员联系。
2. 如果产品或配件受损或缺失，请不要组装或安装。如果您需要备换零件或其他，请联络当地的经销商以获取帮助。
3. 此产品适用于80”—110”液晶显示器/等离子屏，最大承重：200 lbs/90.9 kg。
4. 除了产品本身设计的用途外，请不要将此产品用于其他领域。
5. 此产品设计包含滑动部件，电子元器件，为了安全，请小心使用。
6. 厂商在此声明，对于以下情况所造成的损毁或损伤或死亡不承担任何法律责任：对产品自行改造，或安装不当，或安装超过此产品的承重范围，或使用不当而造成此产品磨损或毁坏，或在操作升降运行前，未确保运行空间内有障碍物或人等阻碍。
7. 如果儿童或青少年因故爬上视听视频机组家具上，或因玩具，物品，遥控器等放于机组家具上从而促使儿童或青少年爬上机组家具上，或造成机组家具脱落翻倒，以致儿童或青少年受到严重的损伤甚至死亡。
8. 如果改换视听视频机组家具安装位置或地点，或重新安装到不能支持或承受视听视频机组家具重量，会导致机组家具脱落，翻倒造成人身的严重损伤甚至死亡。
9. 产品内部没有用户可维修的部件。
10. 翻倒警告
    翻倒可能会造成严重或致命的挤压伤。 为了帮助防止翻倒：
    切勿让儿童攀爬、站立、悬挂在电视或电视推车的任何部分玩耍。
    使用防翻倒装置或将支架固定在墙上。
    使用防翻倒装置只能降低风险，但不能消除风险翻倒。
    我们声明，对于因翻倒而造成的任何损坏、伤害或死亡，我们不承担任何责任。
11. 窒息危险警告，小部件不适合 3 岁以下儿童使用，需要成人监护，请勿让儿童接触组装硬件, 小部件吞咽可能导致窒息。
12. 请勿暴露在阳光直射或热表面上。 请勿将产品靠近热元件以及靠近明火。
13. 使所有电气元件远离液体。
14. 电视机应处于中央位置，避免放置不平衡而损坏物品。
15. 支架运行时，请注意周围是否有障碍物，避免碰撞，造成损失或人员伤亡。
16. 支架升起时，请注意线源是否足够长，以免损坏线源、漏电、触电等隐患。
17. 请勿将支架放置在斜坡或非平行表面上，避免倾斜，造成物品损坏或造成人员伤害。
18. 打开脚轮开关移动支架的时候，请缓慢推移，请勿用力过大，移动到指定位置，请一定锁紧脚轮，以防脚轮滑动带动支架移动，从而造成损失或人员伤亡。
19. 请勿使用老旧线源，以免造成意外。
20. 拔下电源时，请手握电源插头将其拔出，严禁手拿电源线拔插头。

Caution

표준 : Q/320583 AJHJ001-2022

잘못된 설치 또는 조립으로 인해 심각한 부상을 입거나 재산 상의 손해를 입을 우려가 있습니다.
시작하기 전에 다음 경고를 자세히 읽어 주시기 바랍니다.

1.취급 설명서를 이해하지 못하거나 문의 사항이 있을 경우 현지 승인된 설치업체에 문의하십시오.
2.제품 또는 하드웨어가 손상되거나 없어진 경우 설치 또는 조립하지 마십시오. 교체 부품이 필요한 경우 현지 대리점에 문의하여 도움을 받으십시오.
3.이 제품은 80" - 110" LCD스크린에 적용됩니다. 최대 설치가능한 LCD 스크린 중량:200lbs/90.9kg.
4.본 제품을 고유 디자인 이외의 용도로 사용하지 마십시오.
5.이 제품에는 움직이는 부품이 포함되어 있으니 사용 시 유의하시기 바랍니다.
6.제조업체는 지정된 중량 범위를 초과하는 개조, 부적절한 설치 또는 설치에 대한 책임을 지지 않습니다. 제조업체는 제품을 사용하거나 사용할 수 없게 되어 발생하는 손해에 대해 책임을 지지 않습니다.
7.어린이가 오디오 또는 비디오 장비 가구 위에 오를 때 사망 또는 심각한 부상을 입을 우려가 있습니다. 리모컨이나 장난감을 가구 위에 방치할 경우, 어린이가 가구 위로 올라가도록 유도할 수 있으며, 나중에 가구가 어린이에게 넘어질 우려가 있습니다.
8.오디오 또는 비디오 장비를 지원하기 위해 특별히 설계된 가구가 아닌 곳에 오디오 또는 비디오 장비를 재배치할 경우 가구가 무너지거나 어린이에게 넘어져 사망하거나 심각한 부상을 입을 수 있습니다.
9.이 제품에는 수리 가능한 부품이 포함되어 있지 않습니다.
10.전도방지 경고:전도는 심각하고 치명적인 상해를 입힐수 있으므로 전도의 사고를 예방하기 위하여 다음 경고에 유의하시기 바랍니다. 어린이가 기어오르거나, 매달리는 것은 허용되지 않습니다. 어린이가 본제품 및 티비제품 주위에서 노는 것은 절대 허용되지 않습니다.안전 장치 또는 고정 장치를 사용하여 제품을 벽면에 고정하는 것이 좋습니다. 어떤 조치나 제안도 전복 사고를 줄일 수 있지만 전복 발생을 완전히 제거할 수는 없습니다. 제조업체는 전복으로 인한 사고, 부상 또는 사망에 대해 법적 책임이 없음을 선언합니다.
11. 질식 위험 경고:
3세 이하의 어린이는 부품에 접촉하는 것을 금지합니다.3세 미만의 어린이는 성인의 보호 하에 있어야 합니다. 어린이를 조립 부품에서 멀리 떨어져 있도록 해야합니다. 삼키면 질식사할 수 있습니다.
12. 직사광선을 삼가하고 열로부터 멀리 떨어진 곳에 설치 하십시오.
13.전원을 연결할때 물에서 떨어진 곳에 설치하십시오.
14.균일하지 않은 적재 중량으로 인한 손상이나 손실을 방지하기 위해 TV가 센터에 장착되어 있는지 확인하십시오.
15.재산상의 손실 인명상의 피해를 막기위하여 카트를 이동전 주위에 장애물이 없는지 꼭 확인하세요.
16.전기선은 카트를 위로 움직일 때 충분히 길어야 합니다. 크리프 혹은 감전 등의 사고에 대피하여 과도하게 늘어뜨려 전선이 손상되지 않도록 해야 합니다.
17.카트를 기울거나 울퉁불퉁한 표면 위에 설치하지 마십시오. 카트가 뒤집혀 손상되거나 손실되지 않도록 유의하십시오.
18.카트 이동 전 캐스터 브레이크를 해제하십시오. 카트를 천천히 밀어 특정 위치로 이동합니다. 이동 후 반드시 케스터 브레이크를 잠금 설정해야 합니다.
19.마모된 와이어는 사용하지 마십시오.
20.플러그 헤드를 잡고 소켓에서 전원 플러그를 뽑습니다. 와이어를 당기는 행위는 삼가하십시오.

警告

不適切な設置や組み立てを行うと、重大な人身事故や物的損害が発生することがあります。
始める前に、以下の警告をよく読んでください。

1. 説明が理解できない場合、または懸念や質問がある場合は、資格のある地元のインストーラ連絡してください。
2. 製品またはハードウェアが損傷または紛失している場合は、インストールまたは組み立てを行わないでください。交換部品が必要な場合は、最寄りの販売代理店にお問い合わせください。
3.この製品は、ほとんどの80" - 110" LCDスクリーンに適します。LCDスクリーンの最大負荷：200lbs/90.9Kg
4.本製品を元の設計以外のものに使用しないでください。
5.この製品は可動部が含まれているため、注意して使用してください。
6.製造者は、改造、不適切なインストール、または指定された重量の範囲を超えるインストールに対するいかなる責任も負わないものとします。本製品を使用する、または使用できない場合に生じたいかなる損害についても、製造者は責任を負いま せん。
7.お子様が機器の上に乗ると、死亡または重傷を負うおそれがあります。製品またはハードウェアが損傷または紛失している場合は、インストールまたは組み立てを行わないでください。交換部品が必要な場合は、最寄りの販売代理店にお問い合わせください。
8.オーディオ・ビデオ機器をサポートするために特別に設計されていない家具にオーディオ・ビデオ機器を移設すると、その家具が倒れたり、子供の上に倒れたりして、死亡または重傷を負うまたはそれに相当することが発生する可能性があります。
9.この製品には修理可能な部品は含まれていません。
10.転倒防止警告:
転倒は深刻で致命的な被害を与えることがありますので、転倒事故を予防するため、次の警告に注意してください。子供たちが登ったり、立ったり、製品に掛かっていたりすることは絶対に許されません。子供たちが本製品で遊ぶことは絶対に許されません。安全装置または固定装置を使用して製品を壁面に固定することをお勧めします。どのような措置や提案も転倒事故を減らすだけで、転倒を絶対になくすことはできません。メーカーはここで、転倒による事故、傷害または死亡についていかなる法的責任も負わないことを表明します。
11.窒息危険警告:
3歳以下の子供の部品への接触は禁止されています。3歳未満の子供は大人の保護下にいなければなりません。子供たちを組み立て部品から遠ざけるようにします。飲み込むと窒息死することがあります。
12.直射日光と熱源への接近を禁止します。
13.電源接続時は水源への接近を禁止します。.
14.テレビが中央に取り付けられていることを確認し、不均一な負荷重量によって引き起こされる損傷や損失を避けてください。
15.財産上の損失或いは安全事故が発生しないようにするため、カートを移動前には経路範囲内に障害物がないか確認してください。
16.電線は、台車を上昇させる際に十分な長さを確保し、クリップ或いは感電事故が発生しないように十分に注意してください。
17.カートを傾斜面や凹凸面に設置せず、カート転倒による損傷や損失を防止します。
18. 移動する前にキャスターブレーキを解除し、カートを押して移動してください。特定の場所にゆっくりと移動してください。移動後は必ずキャスターブレーキをロックしてください。
19.消耗したワイヤーを使用しないでください。
20.電源プラグは、プラグの頭を持ってソケットから引き抜きます。電線を引きずることは厳禁です。

⚠ ¡Advertencia!

Estándar: Q/320583 AJHJ001-2022
Si se ensambla o instala de manera incorrecta, podría provocar lesiones graves, muerte o daños a la propiedad. Lea cuidadosamente el manual de instrucciones y las advertencias antes de ensamblar o instalar el producto.

1. Si no comprende las instrucciones de instalación o si tiene alguna duda o problema, contacte con un profesional cualificado en la materia.
2. No ensamble ni instale el producto si está dañado o faltan piezas. Si necesita reemplazar piezas o cualquier otro elemento, póngase en contacto con un distribuidor local para obtener ayuda.
3. Este producto es adecuado para pantallas de 80"-110" LCD.
   Capacidad de carga máxima: 200 libras/90.9 kg.
4. Además de su uso según el diseño original, no utilice este producto para otros propósitos.
5. Este producto incluye componentes deslizantes y dispositivos electrónicos. Úselo con cuidado por su seguridad.
6. El fabricante declara que no asume ninguna responsabilidad legal por daños, lesiones o muertes causadas por las siguientes circunstancias: modificaciones no autorizadas del producto, instalación incorrecta, superación de la capacidad de carga especificada para este producto, uso inadecuado que cause desgaste o daño al producto, o no garantizar la ausencia de obstáculos o personas en el área de operación antes de activar el mecanismo de elevación.
7. Si los niños o adolescentes trepan a los muebles de la unidad de televisión o colocan juguetes, objetos, mandos a distancia, u otros elementos en los muebles de la unidad de televisión, lo que lleva a que estos trepen a los muebles, la situación podría desembocar en el vuelco y caída de los muebles de dicha unidad, y provocar graves lesiones o incluso la muerte a los niños o adolescentes.
8. Cambiar la ubicación o lugar de instalación de los muebles de la unidad de televisión o reinstalarlos en un lugar que no pueda soportar o aguantar el peso de los muebles de dicha unidad puede resultar en su vuelco y caída, causando graves lesiones o incluso la muerte.
9. Este producto no contiene piezas reparables.
10. Advertencia de vuelco
    En caso de vuelco se pueden producir lesiones por aplastamiento graves o mortales. Para ayudar a prevenir vuelcos:
    Nunca permita que los niños trepen, se pongan de pie, se cuelguen o jueguen en ninguna parte del televisor o del carrito para televisor.
    Utilice un sistema de sujeción contra vuelcos o un soporte de anclaje a la pared.
    El uso de dispositivos de seguridad contra vuelcos sólo puede reducir, pero no eliminar, el riesgo de vuelco.
11. Advertencia de peligro de asfixia
    Las piezas pequeñas no son aptas para niños menores de 3 años. Se requiere supervisión de un adulto. Mantenga a los niños alejados del hardware de montaje. Si se ingirieran, las piezas pequeñas pueden provocar asfixia.
12. No exponer a la luz solar directa o superficies calientes. No coloque el producto cerca de fuentes de calor, así como cerca de llamas vivas.
13. Mantener componentes eléctricos alejados de líquidos.
14. Verifique si el televisor está colgado en el centro para evitar una distribución desigual de la fuerza y posibles daños.
15. Al operar el soporte preste atención a la presencia de obstáculos en el entorno para evitar colisiones que puedan provocar pérdidas materiales o lesiones personales.
16. Cuando el soporte se eleva, asegúrese de verificar si hay longitud adicional en los cables para evitar dañarlos y presentar riesgos de seguridad como cortocircuitos y descargas eléctricas.
17. No coloque el soporte en superficies inclinadas o no planas para evitar inclinaciones que puedan resultar en pérdidas materiales o lesiones personales.
18. Al mover el soporte, después de abrir el interruptor de las ruedas, muévalo lentamente y con cuidado, evite aplicar demasiada fuerza y mueva el soporte a la posición deseada. Asegúrese de bloquear las ruedas con firmeza para evitar que se deslicen y causen daños materiales o lesiones personales.
19. No utilice fuentes de alimentación antiguas o desgastadas para evitar accidentes.
20. Cuando desconecte la alimentación, sostenga el enchufe de la fuente de alimentación y retírelo. Está terminantemente prohibido tirar del cable de alimentación con las manos para desconectar el enchufe.

Assembly kit

1 A 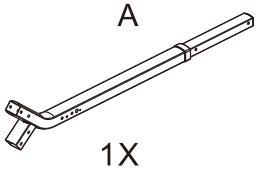 1X	2 B 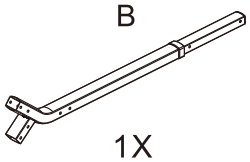 1X	3 C 4X
4 D 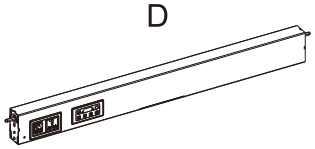 1X	5 E 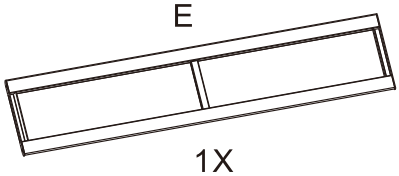 1X	6 F 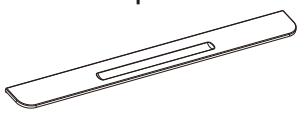 1X
7 G 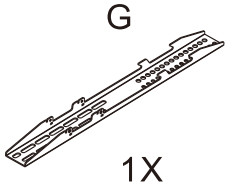 1X	8 H 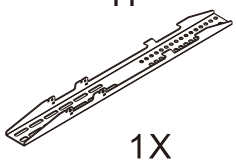 1X	9 I 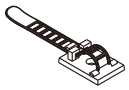 2X
10 J 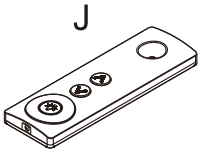 1X	11 K 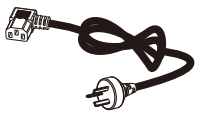 1X	

Hardware Kit

A1 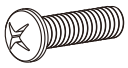 M10×15mm 4x	B1 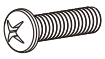 M8×25mm 4x	C1 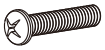 M6×25mm 4x	D1 M5×25mm 4x	E1 16*Φ6.2*1.5 4x
F1 Φ8.2×10mm 4x	A2 M8×60mm 8x	B2 M6×10.5mm 16x	C2 Φ8.2xΦ16x1.2mm 8x	D2 M5×10mm 8x
E2 1x	F2 1x	G2 5mm 1x		

Manual

			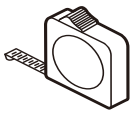			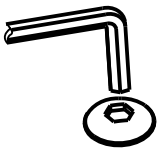	
Tightening	Loosening	Philips Screwdriver	Tape Measure	Adjustment	By Hand	Hex Wrench	+ Tightening − Loosening
拧紧方向	拧松方向	螺丝刀	卷尺	调整	手工	六角扳手	+ 拧紧 − 拧松

1.Technical Specifications

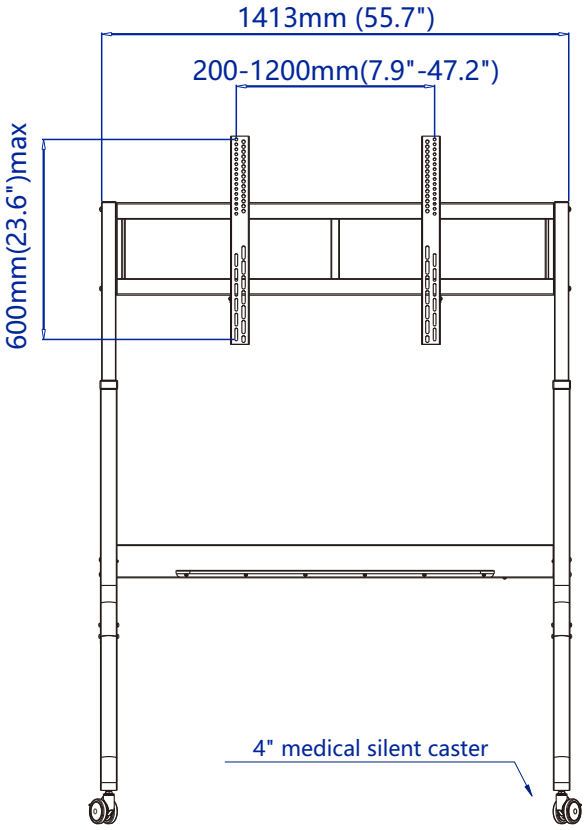

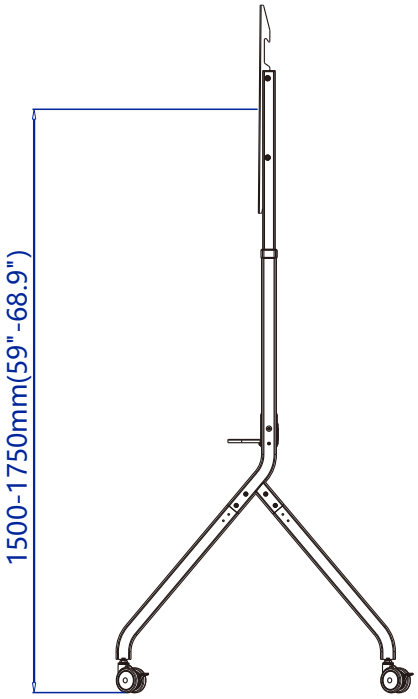

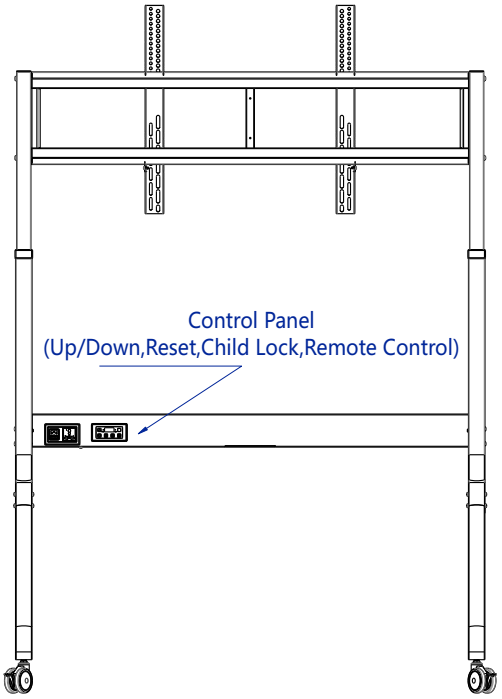

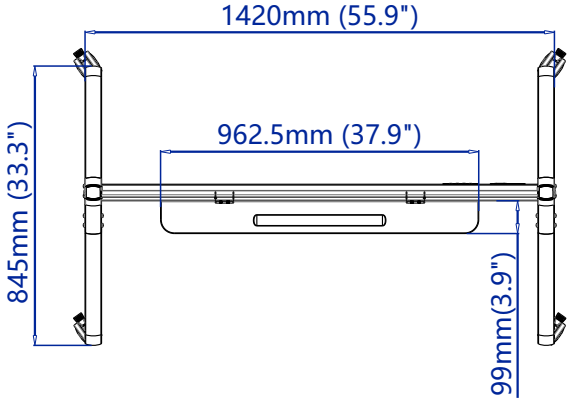

2.Legs and Uprights Assembly

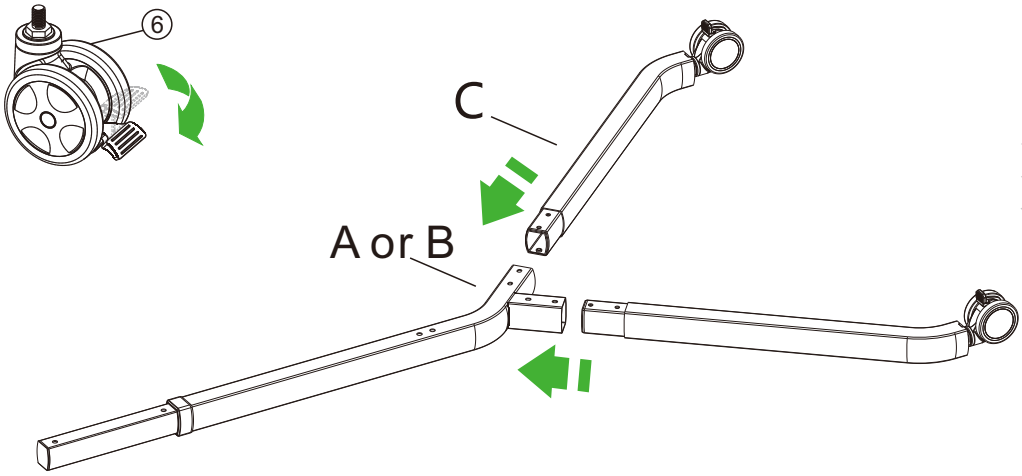

EN Curve side inward.
CN 支撑腿弯曲方向 向内
KR 지탱다리방향 안쪽으로 향함
JP 支え支柱の方向は裏方向に向ける。
SP Es patas de soporte deben doblarse hacia adentro.

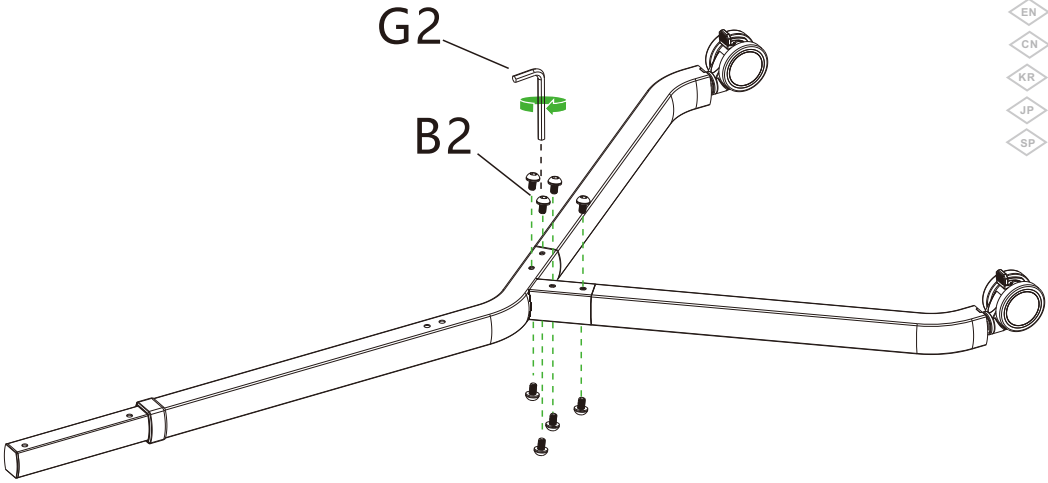

EN All screws must be securely tightened. DO NOT OVERTIGHT THEM!
CN 拧紧螺丝，不要拧得太紧
KR 나사를 단단히 조이십시오.
JP ネジをしっかり取り付けてください。
SP Asegúrese de apretar los tornillos.

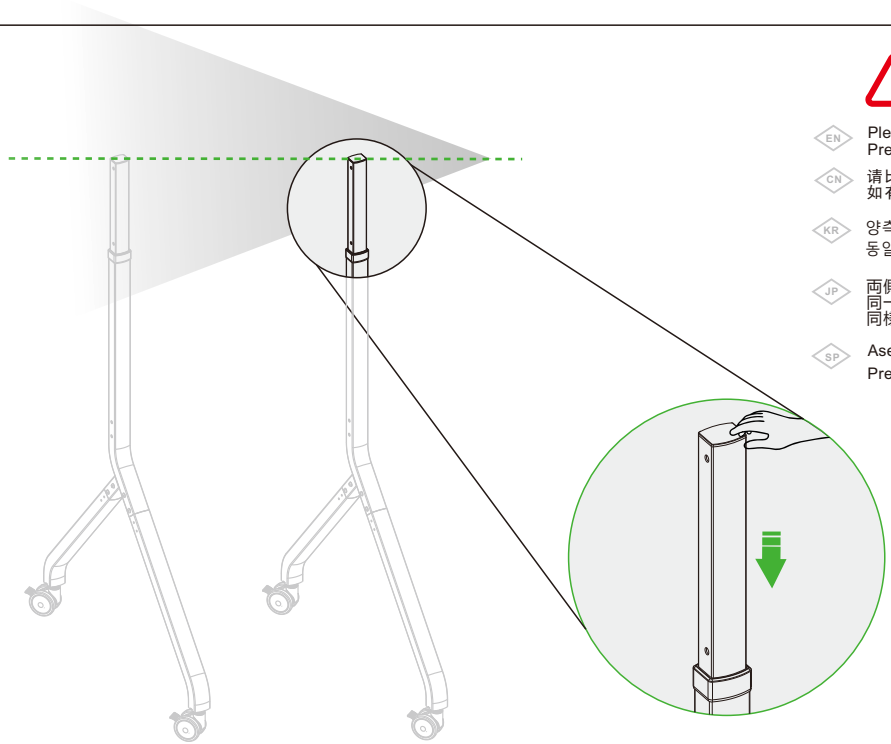

EN Please make sure two pillars same height! Press down the higher one to level with the other.
CN 请比对两根立柱高度，确认高度一致！如有不一致，请按压较高的立柱直至与另一根等高
KR 양측 기둥 컬럼 높이가 동일한지 확인하여 주세요. 동일하지 않을경우 높은측컬럼을 눌러서 다른쪽과 같게하여 주세요.
JP 両側の柱のコラムの高さが同じか確認してください。同一でない場合は、高い側コラムを押して、他方と同様にしてください。
SP Asegúrese de que los dos pilares tienen la misma altura. Presione hacia abajo el más alto para nivelar con el otro.

3.Tray and Power Crossbar Assembly

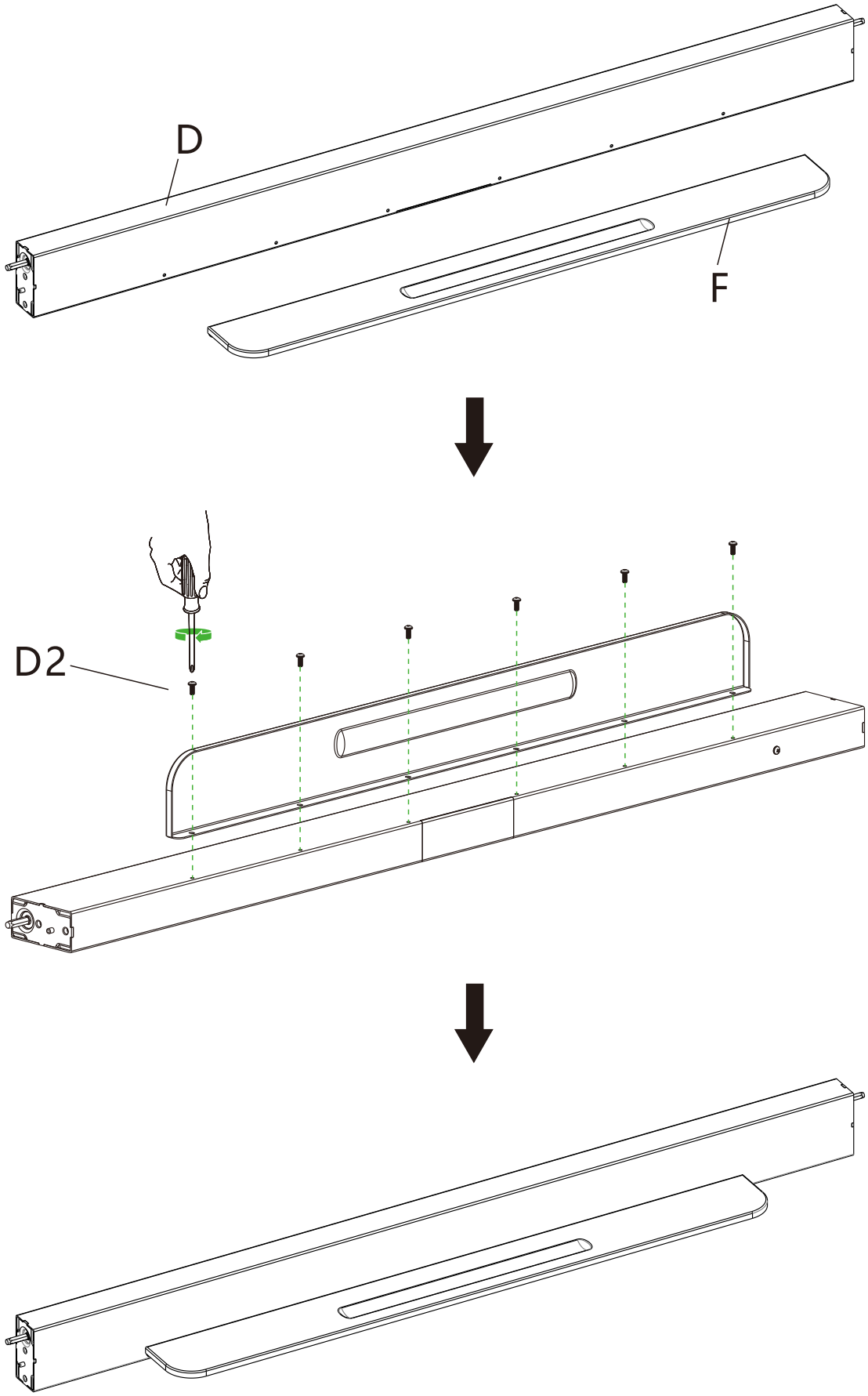

4.Pillar and Power Crossbar Assembly

EN The sides with multiple holes face inward
CN 多孔一侧向内 左右对称
KR 구멍이 많은 쪽이 안쪽으로 향함, 좌우 대칭.
JP 穴が多い方が裏側、左右対称。
SP Un lado con múltiples orificios hacia dentro simétrico en ambos lados.

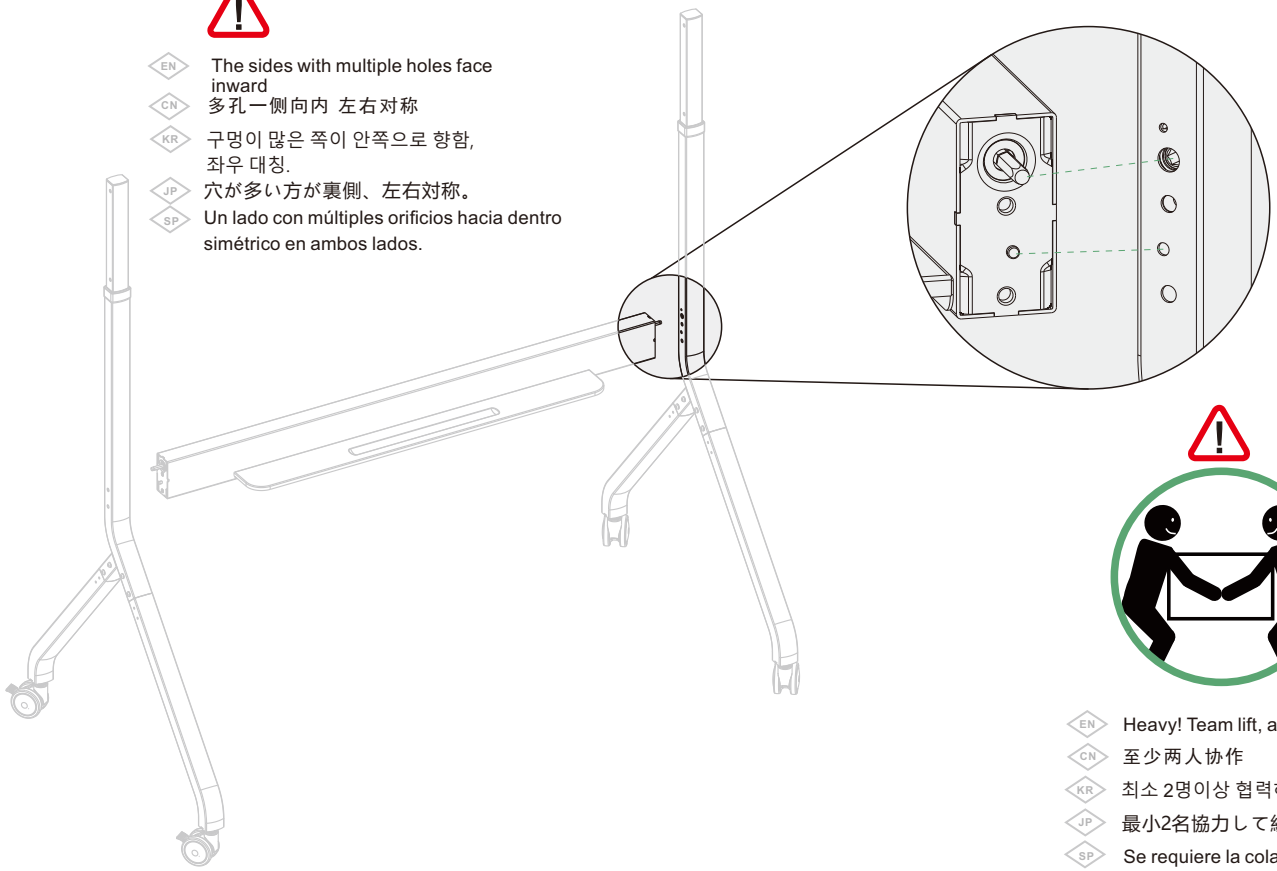

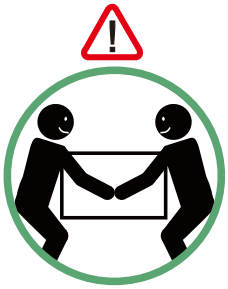

EN Heavy! Team lift, at least two people
CN 至少两人协作
KR 최소 2명이상 협력하에 조립하십시오.
JP 最小2名協力して組立てください。
SP Se requiere la colaboración de al menos dos personas.

EN All screws must be securely tightened. DO NOT OVERTIGHT THEM!
CN 拧紧螺丝，不要拧的太紧
KR 나사를 단단히 조이십시오.
JP ネジをしっかり取り付けてください。
SP Asegúrese de apretar los tornillos.

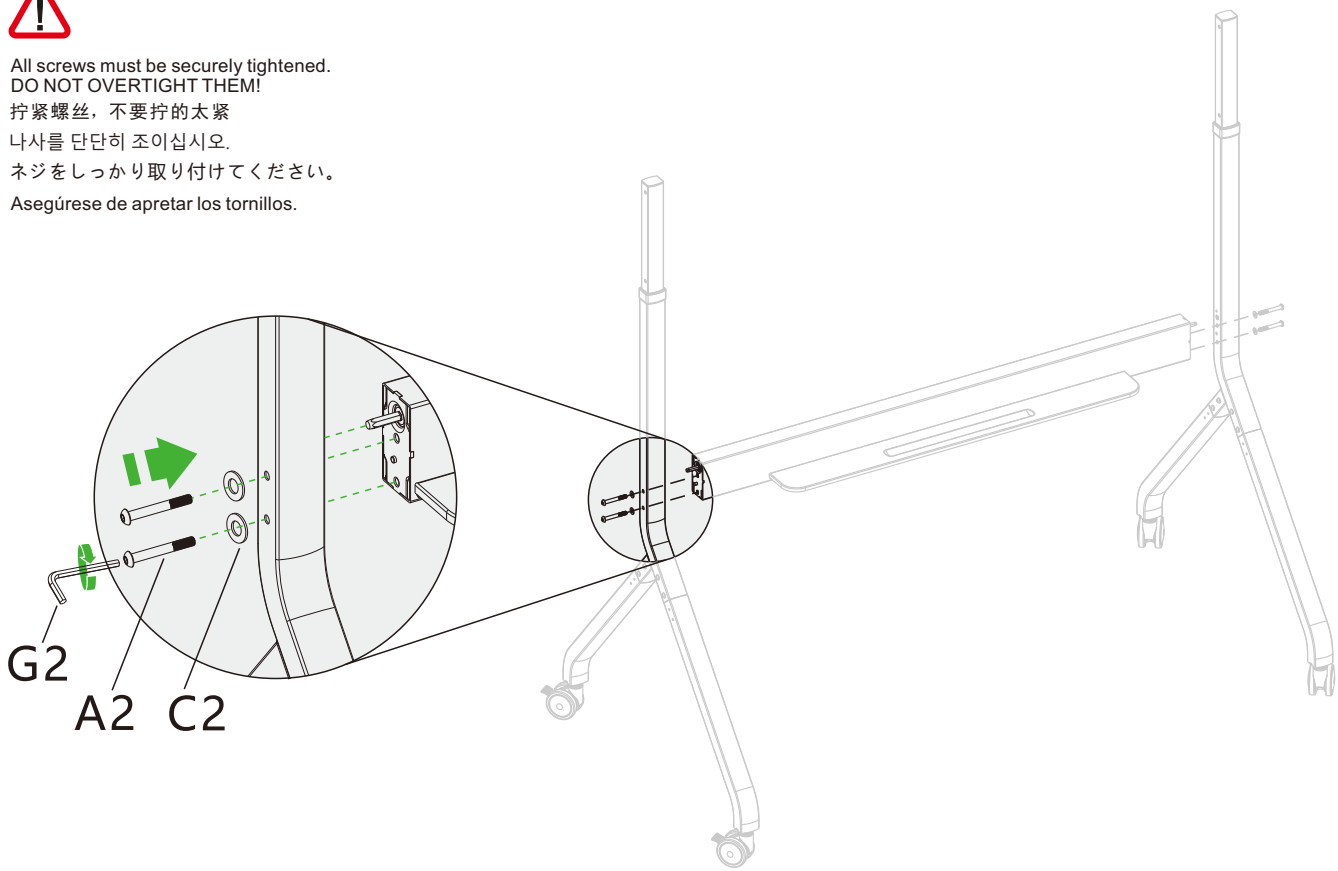

5.TV Plate Installation

EN Assemble the panel as per instruction on label

CN 请根据衔接板提示标签安装

KR 플레이트의 태그에 제시된방향에 따라 조립하십시오.

JP レイルに表示した方向で組立て下さい。

SP Siga las instrucciones de la etiqueta para instalar la placa de conexión.

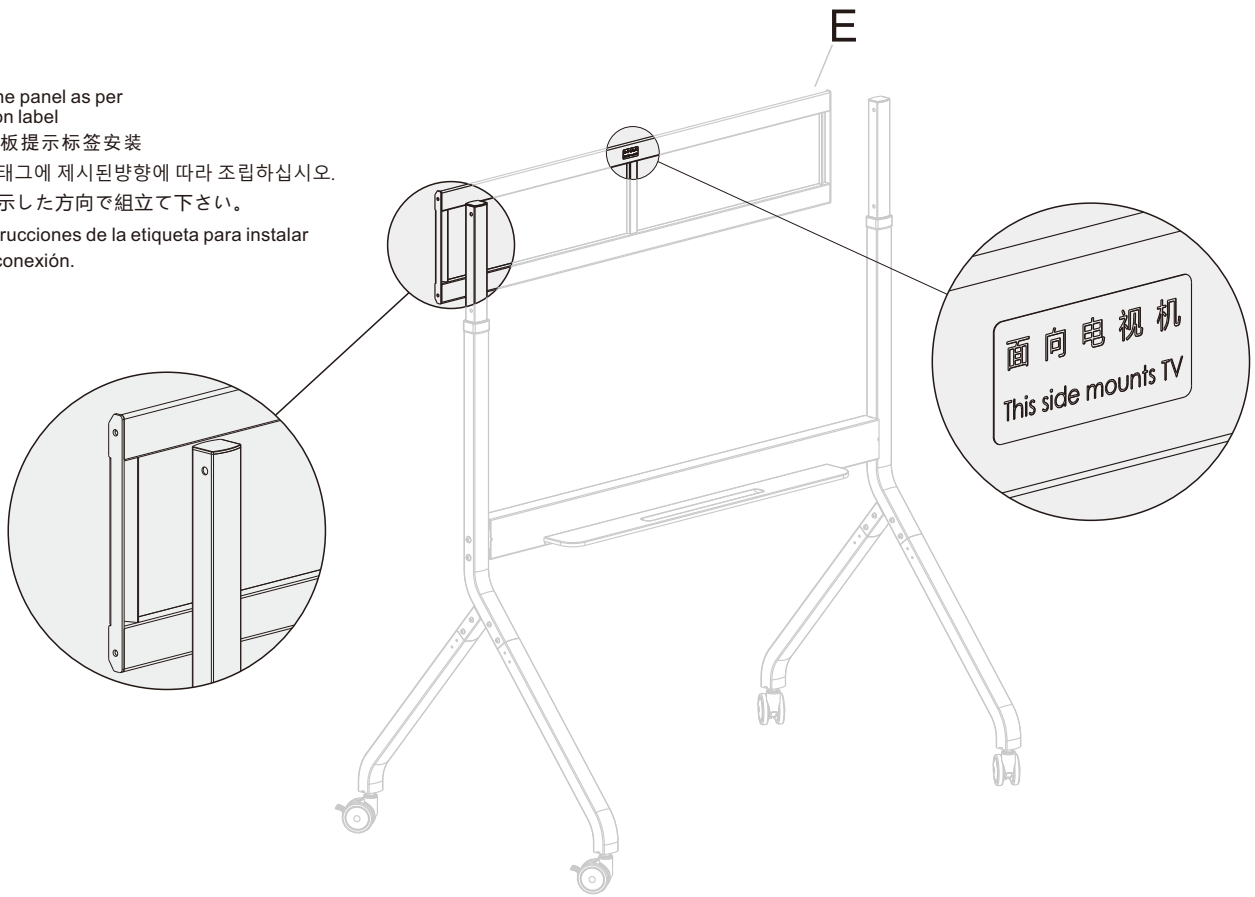

EN All screws must be securely tightened. DO NOT OVERTIGHT THEM!

CN 拧紧螺丝，不要拧得太紧

KR 나사를 단단히 조이십시오.

JP ネジをしっかり取り付けてください。

SP Asegúrese de apretar los tornillos.

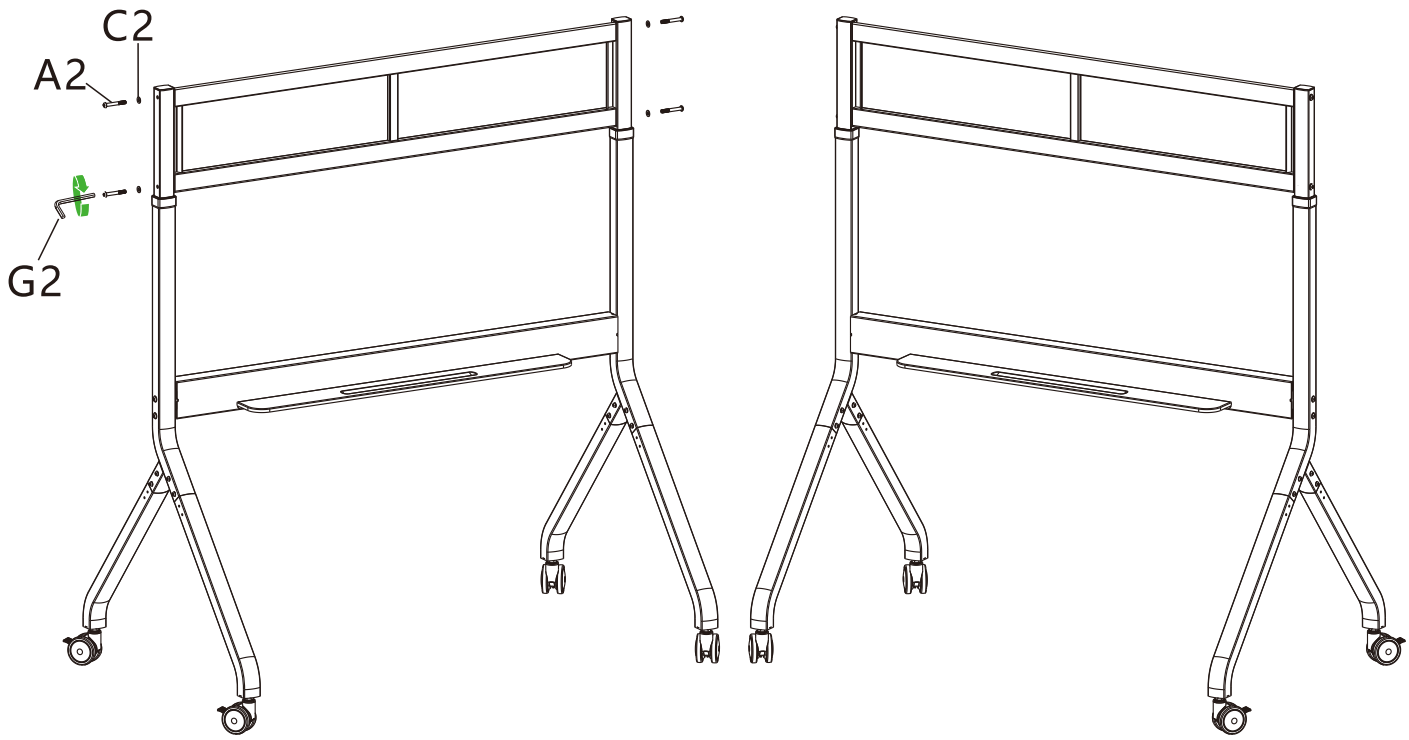

6.VESA Mounting Patterns

VESA: 200x200~1200x600

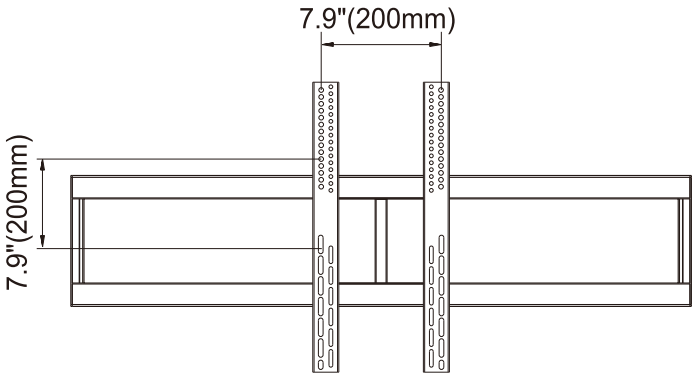

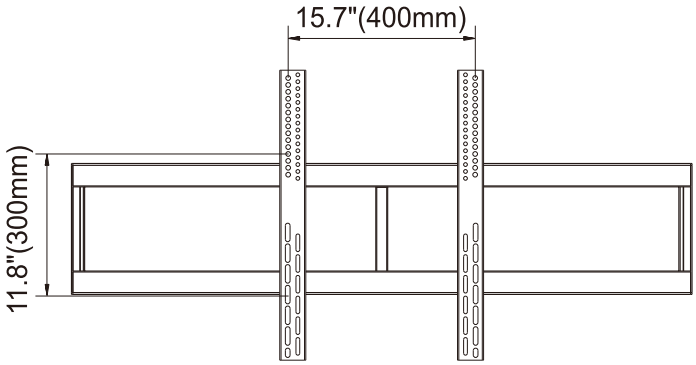

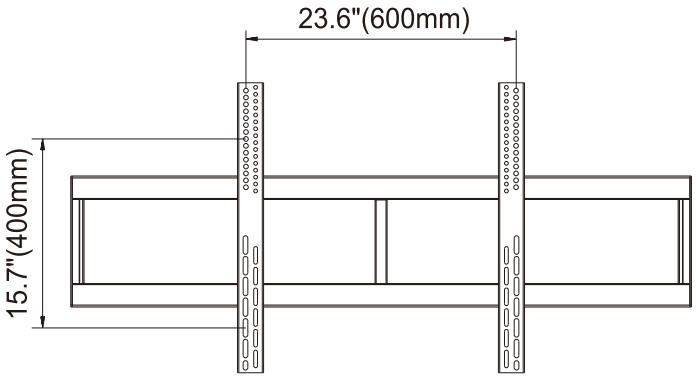

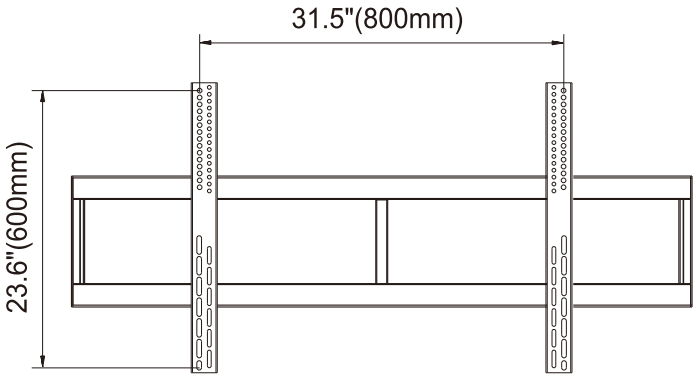

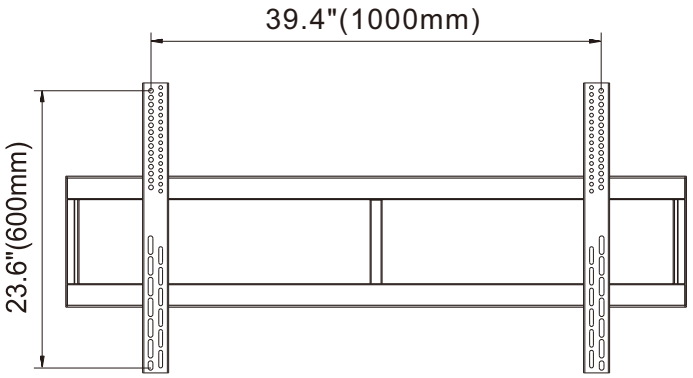

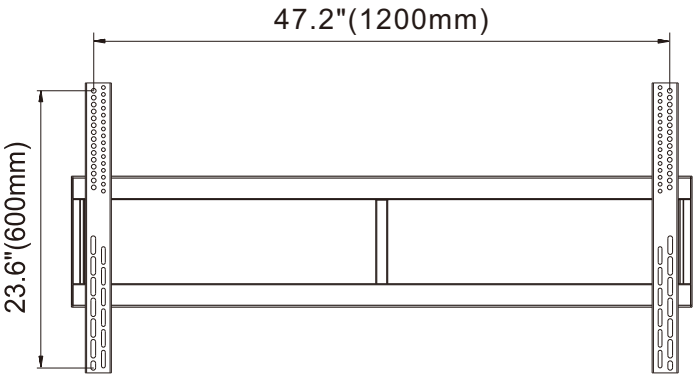

7.VESA Rails and TV Assembly

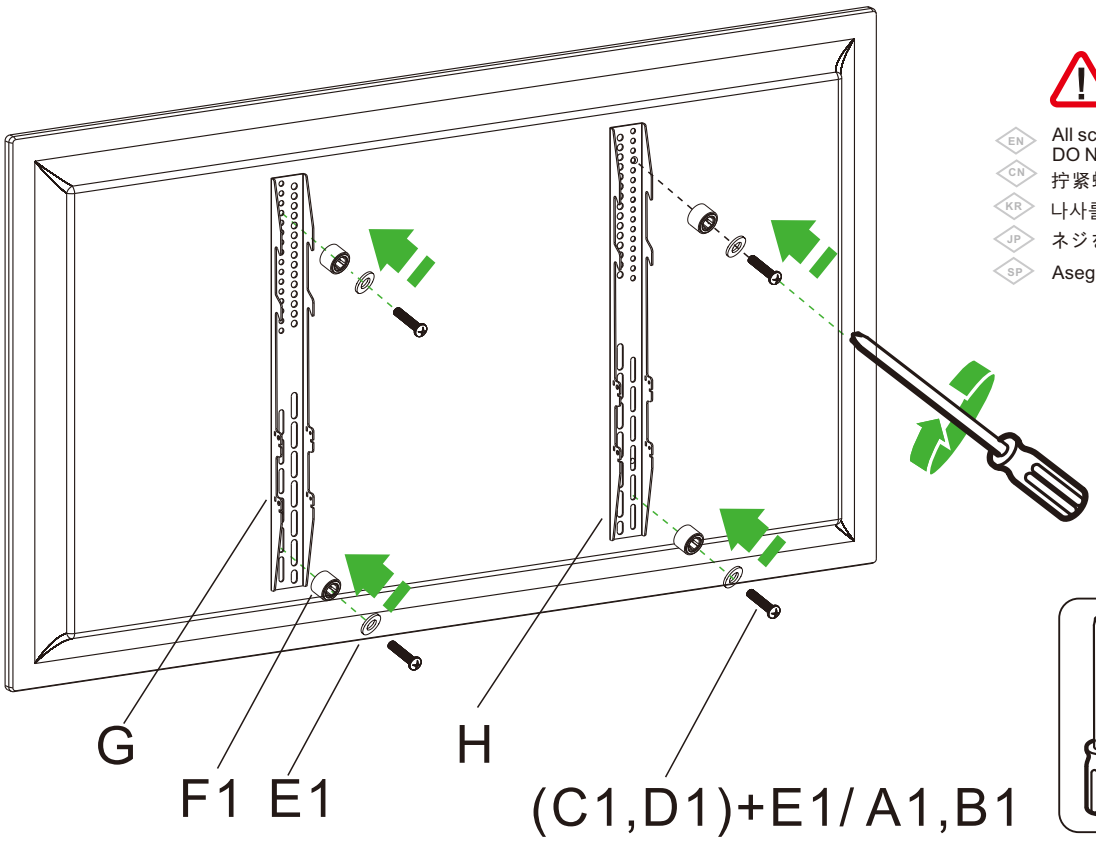

EN All screws must be securely tightened.
DO NOT OVERTIGHT THEM!

CN 拧紧螺丝，不要拧得太紧

KR 나사를 단단히 조이십시오.

JP ネジをしっかり取り付けてください。

SP Asegúrese de apretar los tornillos.

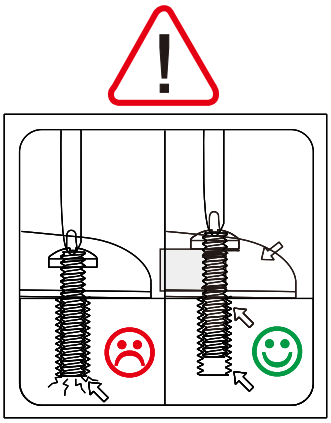

EN When installing your TV, you must use a heightening pad to avoid damage to your TV equipment due to the length of the screws being too long when locking the screws.

CN 安装电视机时，必须用加高垫以免锁螺丝时，因螺丝长度过长，造成您的电视设备损伤。

KR 티비설치시,볼트를 조이기전에 반드시 볼트길이 조절용와셔를 사용하세요.
볼트길이가 과가 길면 티비에 손상을 입힐수 있습니다.

JP テレビ設置時、ボルトを締める前に必ずボルト長さ調整用ワッシャを使ってください。
ボルトの長さが長過ぎてテレビに損傷を与える可能性があります。

SP Al instalar el televisor, debe utilizar una almohadilla de elevación para evitar que los tornillos sean demasiado largos y causen daños al equipo de su televisor.

M10×15mm(A1)

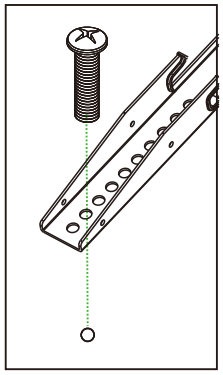

M8×25mm(B1)

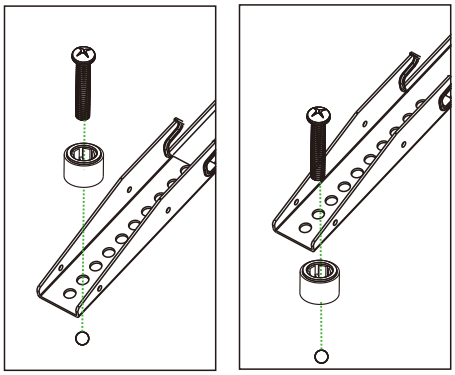

M5×25mm(D1)
M6×25mm(C1)

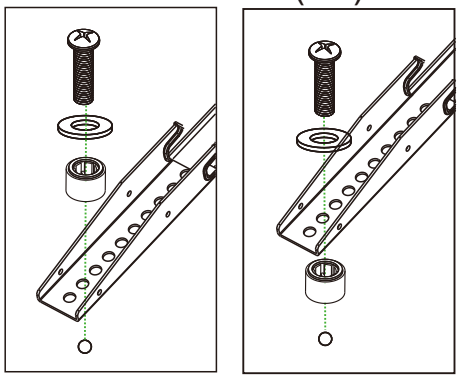

8. Touch Panel Instruction

Touch Panel

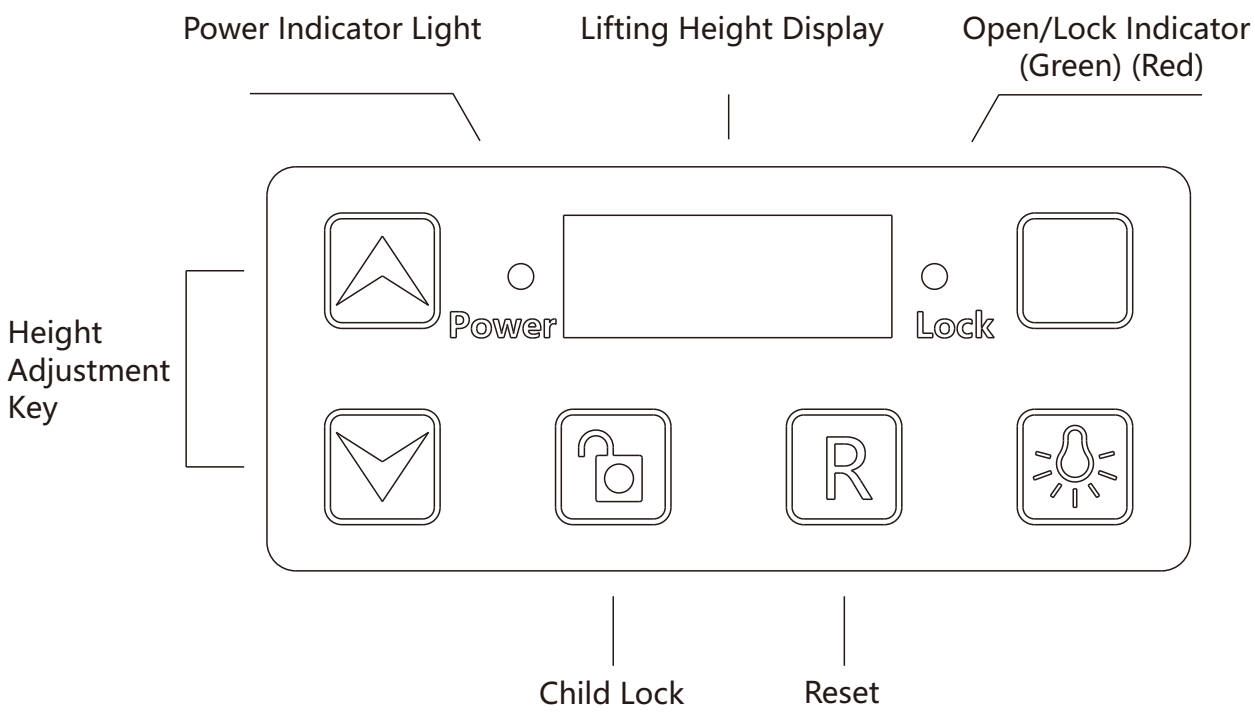

Please initialize the product under no-load condition before hanging the TV set, after powering on 100-240 V, long press the R key on the touch panel to initialize the settings (see below), when the number on the touch panel reads “1750”, the product can be used normally.

Initialization settings	Press and hold touch-pad R, the display appears“-----”on blinking, entering the initialization procedure, until the number on the touch panel reads “1750“. At this point, the bracket is at the upper start point and initialization is completed.
Child lock settings (lock/open)	Press and hold Lock light appears red, the touch panel gets locked. Press and hold Lock light appears green, the touch panel turns unlocked.
Go upward	Press and hold , The bracket rises at a constant speed. Release the button to stop operation.
Go down	Press and hold , The bracket goes down at a constant speed. Release the button to stop operation.

8.触控板使用步骤

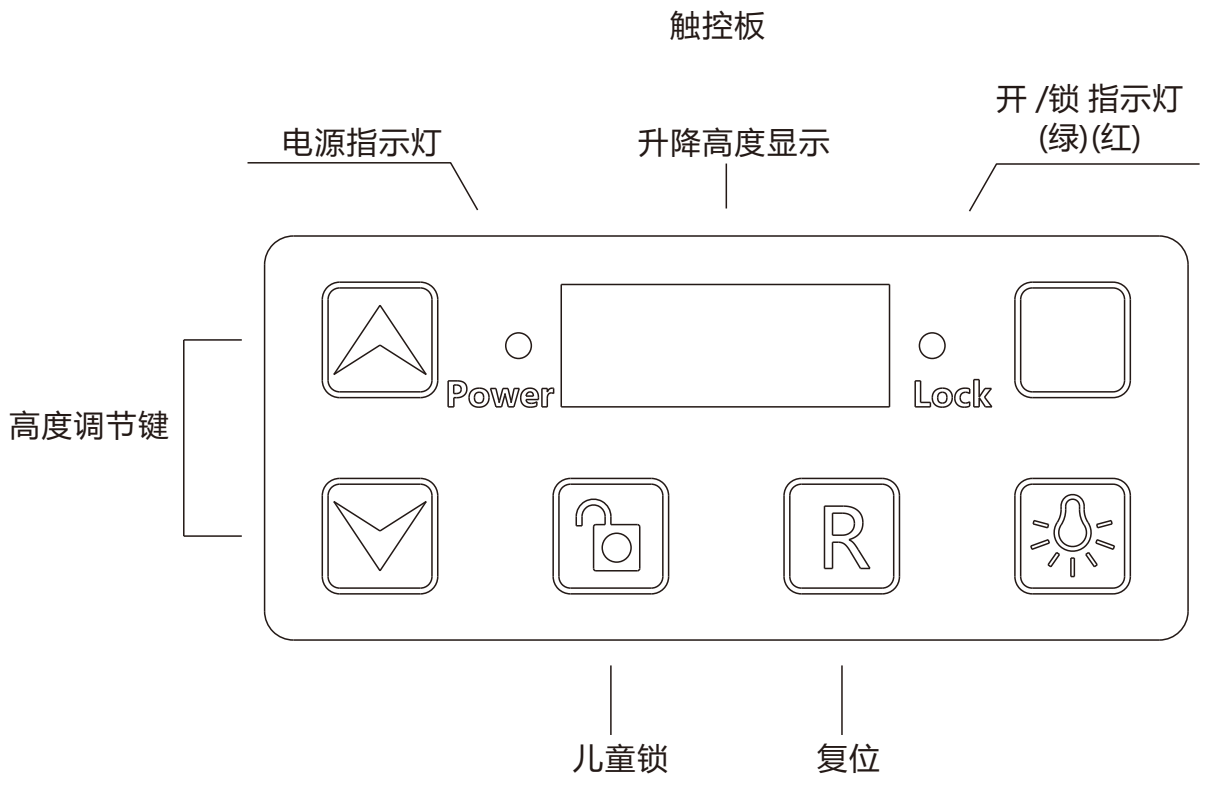

请在挂电视机前，空载状态下初始化产品，通电100~240V后长按触控板上 R 键，进行初始化设置 (详见下方)，数值显示为"1750",确认产品正常使用无问题。

初始化设置	长按触控板 R ，显示屏出现"----"闪烁时，进入初始化程序直到触控板上数值显示为"1750"，此时支架处于上始点，初始化完成。
儿童锁设置（锁 / 开）	锁:长按 🔒 ，lock灯为红色，此时触控板按键锁止。 开:长按 🔓 ，lock灯为绿色，此时触控板按键锁止解除。
上升	长按 ⌃，支架匀速上升，松开按键后停止运行。
下降	长按 ⌄，支架匀速下降，松开按键后停止运行。

8. 제어판 사용법

제어판

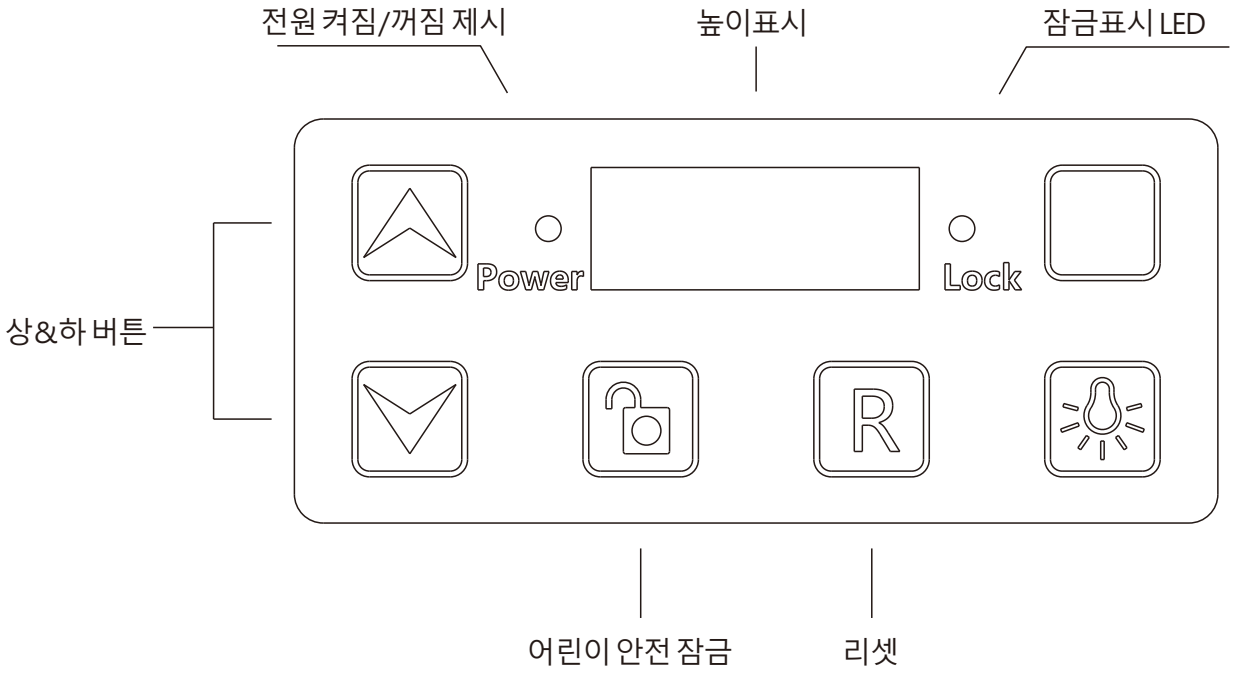

주의:
TV/디스플레이를 설치하기 전에 카트를 초기화 하십시오.
100~240V의 전원에 연결 후 R 버튼을 2초간이상 누르면 카트가 초기화 과정을 시작하며 제어판에"1750"이 표시되면 카트를 정상 사용할 수 있습니다.

초기화 설정	R 버튼을 2초간이상 누르면 표시판에 "----"표시가 깜빡이면서 초기화설정이 시작됩니다. 표시판에"1750"이 표시되면 초기화가 완료되였음을 의미합니다.
어린이 안전 잠금 설정	켜기: 버튼을 길게 눌러서 (2초이상) 제어판의 Lock표시에 빨간불이 들어오면 잠금으로 설정됩니다. 끄기: 버튼을 길게 눌러서 (2초이상) 제어판의 Lock표시에 파란불이 들어오면 잠금 해제로 설정됩니다..
상승	버튼을 길게 누르면 (2초이상) 등속 상승하고 누르지 않으면 정지됩니다
하강	버튼을 길게 누르면 (2초이상) 등속 하강하고 누르지 않으면 정지됩니다.

8. コントロールパネルの使い方

コントロールパネル

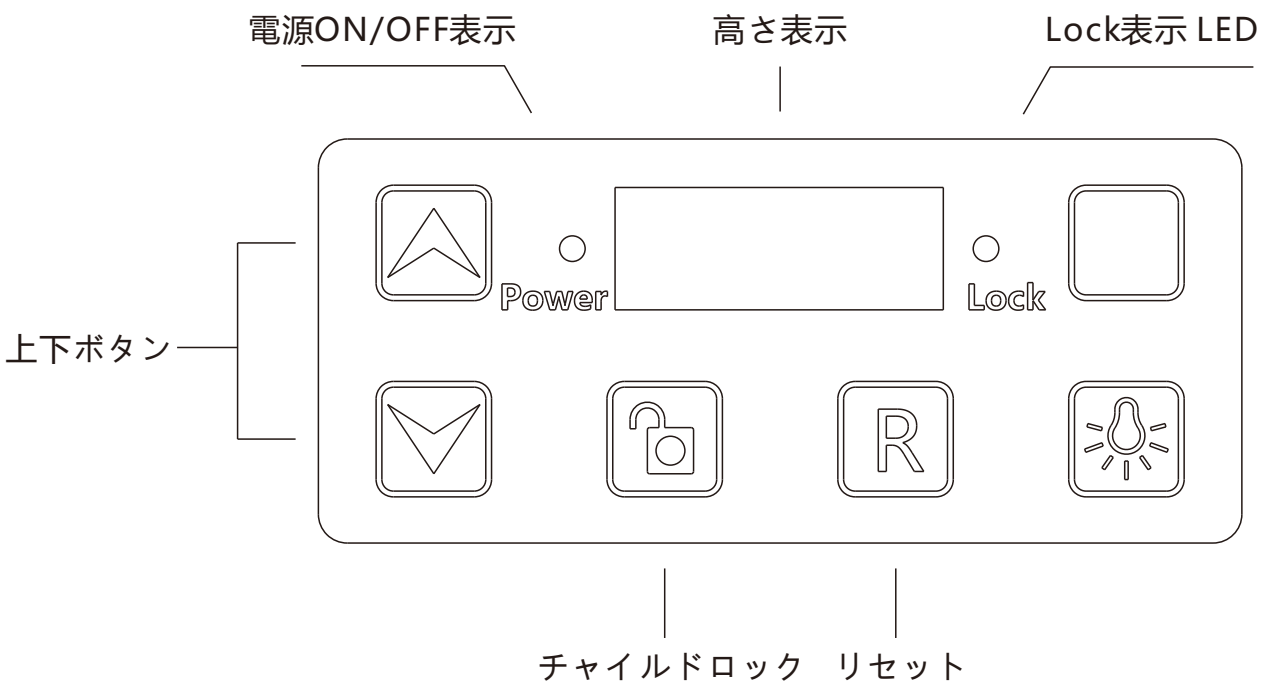

注意事項:
TV/ディスプレイを取り付ける前に、このカートを初期化してください。100~240Vの電力を入力した後、ボタン R を 2 秒間押すと、カートは初期化のプロセスを開始します。カートはコントロールパネルに“1750”と表示された後、正しく使用することができます。

初期化設定	ボタン R を 2 秒以上間押すとパネルに“----”が点滅しながら初期化が開始します。パネルに“1750”表示（最高点）されたら初期化が完了します。
チャイルドロック設定	ロック: ボタンを2秒以上押して、コントロールパネルのLock表示LEDに赤色表示でロック設定完了です。 解除: ボタンを2秒以上押して、コントロールパネルのLock表示LEDに緑色表示でロック解除完了です。
アップ	ボタンを2秒以上押すとリフトがアップします、離すと停止します
ダウン	ボタンを2秒以上押すとリフトダウンします、離すと停止します。

8. Pasos para el uso del panel táctil

Panel táctil

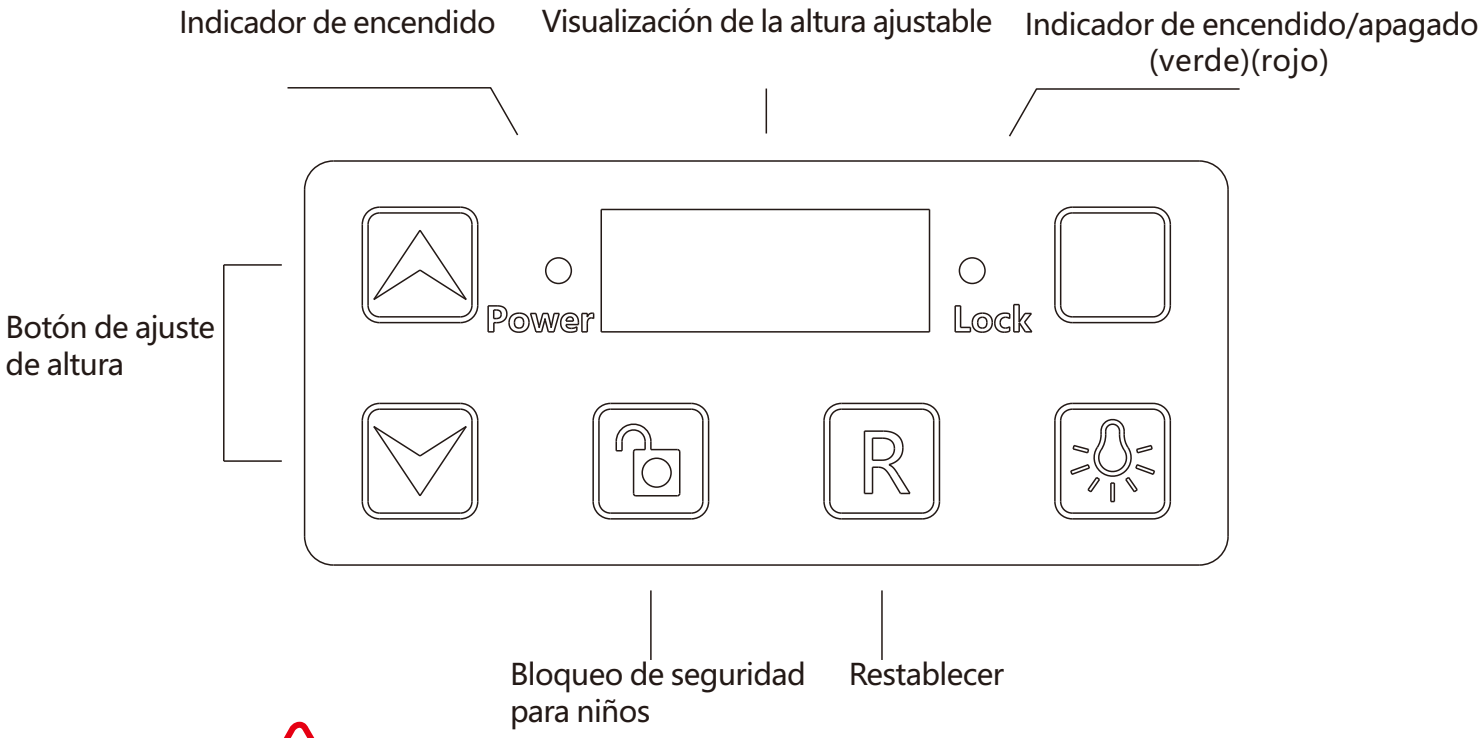

Antes de montar el televisor, inicialice el producto en estado sin carga. Luego, después de conectarlo a una fuente de alimentación de 100-240V, desbloquee el producto y mantenga presionada la tecla R en el panel táctil para realizar la configuración inicial (consulte a continuación). El valor mostrado será "1750", confirme que el producto funciona correctamente.

Configuración inicial	Pulse y mantenga presionada la tecla R en el panel táctil hasta que en la pantalla parpadee "-----", lo que indica que ha ingresado al programa de configuración inicial. Continúe manteniendo presionada la tecla hasta que el valor en el panel táctil muestre "1750". En ese momento, el soporte estará en su posición inicial más baja y la inicialización se habrá completado.
Configuración del bloqueo para niños (Bloqueo/Desbloqueo)	Bloqueado: mantenga presionado , la luz de bloqueo se vuelve roja, en este momento los botones del panel táctil quedan bloqueados. Abierto: mantenga presionado , la luz de bloqueo se vuelve verde, en este momento los botones del panel táctil quedan desbloqueados.
Subir	Mantenga presionado , y el soporte se elevará a una velocidad constante. Suelte el botón para detener el movimiento.
Bajarsettings	Mantenga presionado , y el soporte se moverá hacia abajo a una velocidad constante. Suelte el botón para detener el movimiento.

9.Mounting TV Onto Cart

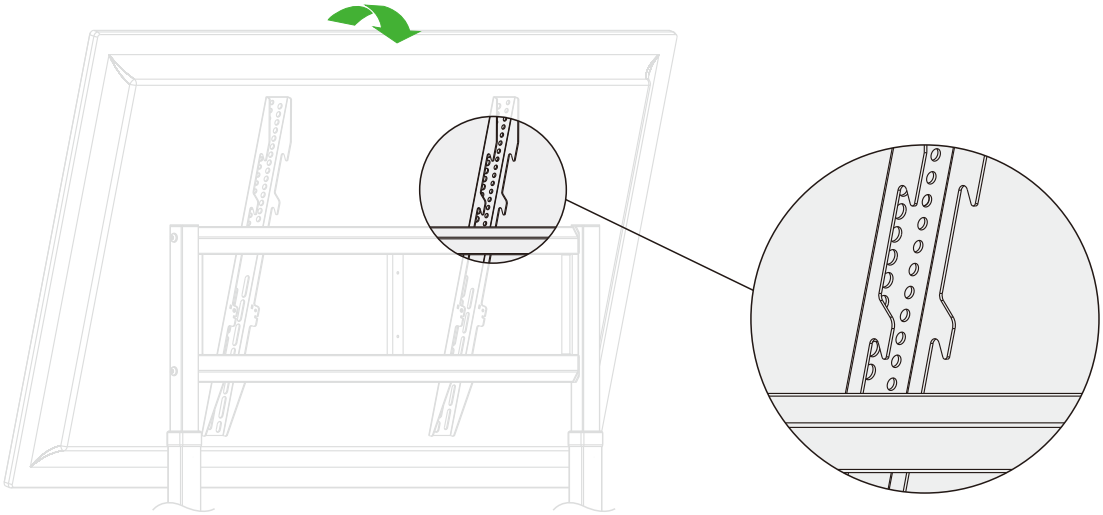

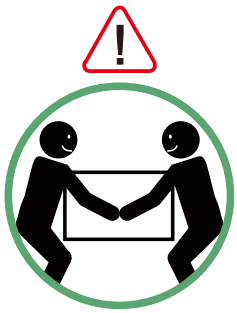

To prevent the TV from colliding with the bracket, please adjust the bracket to the proper height before hanging the TV set.

When the mounting holes of the TV set are on the upper side, it is suggested to use the second position of the hook to hang the TV set.

Move TV to the center position

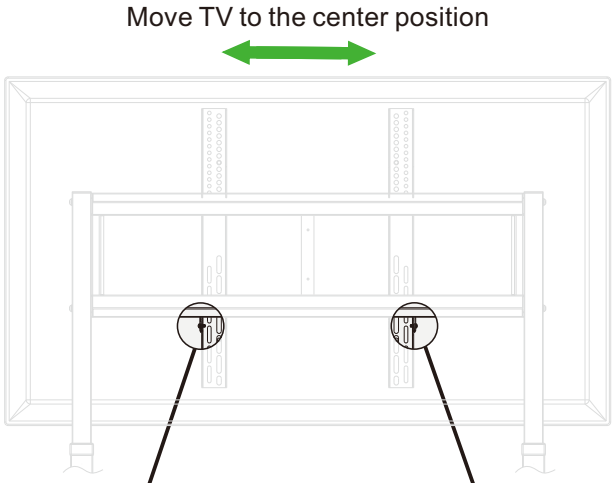

Two people are required to mount TV. Hold TV firmly by the bottom to avoid damage due to slide-off.

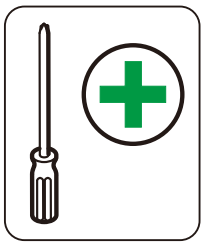

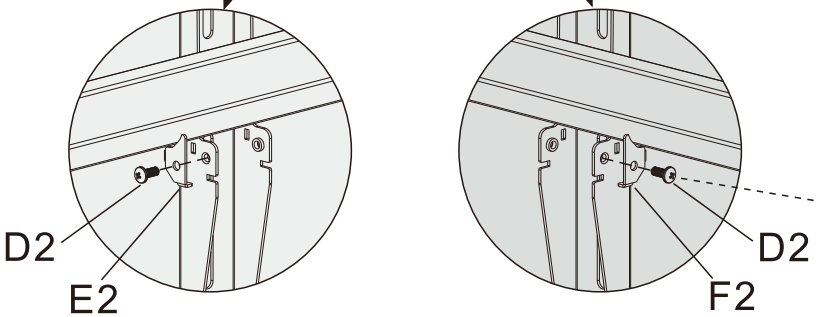

To avoid property damage as well as personal injury, please ensure the security clips are secured firmly.

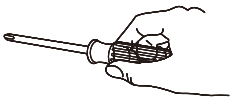

9.电视机到推车的安装

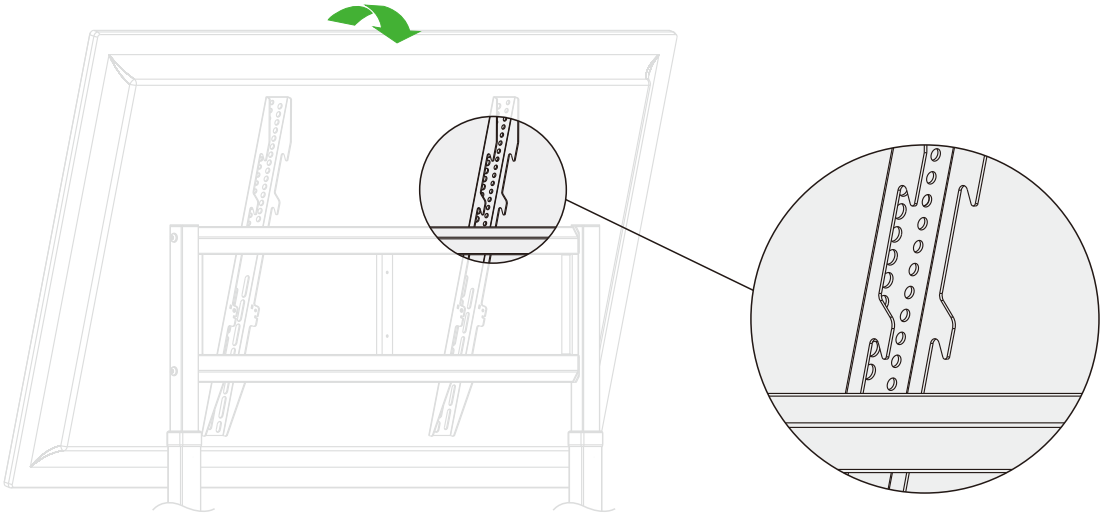

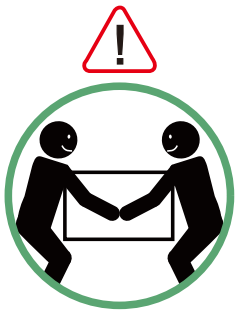

请调整好高度后再挂电视机，以免电视机与支架发生磕碰。

当电视机安装孔位偏上时可选择挂钩的第二个档位挂电视机。

电视机移动至中间位置

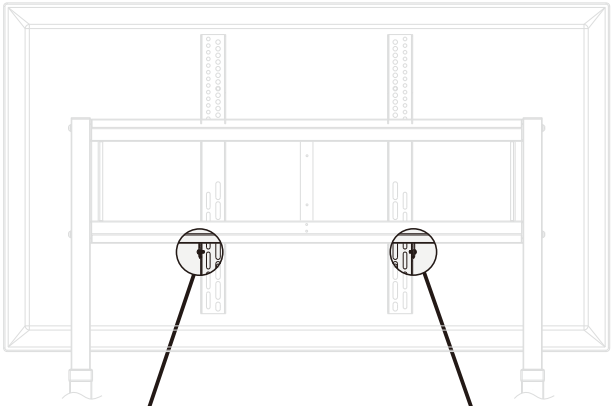

挂电视机时，须两人操作托电视机底部，不可托中间，以免滑落造成损伤。

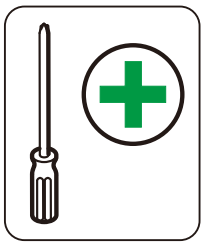

为了避免财产损失以及人身伤害，请务必锁好安全锁钩。

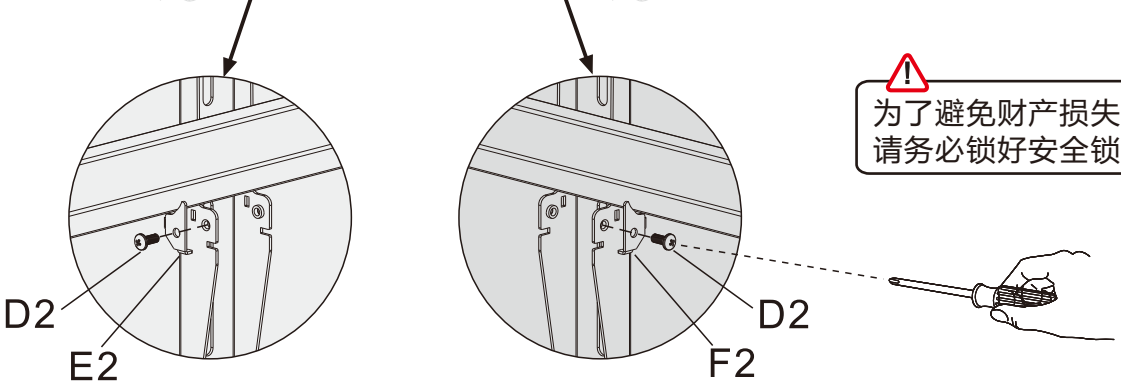

9. TV 설치하기

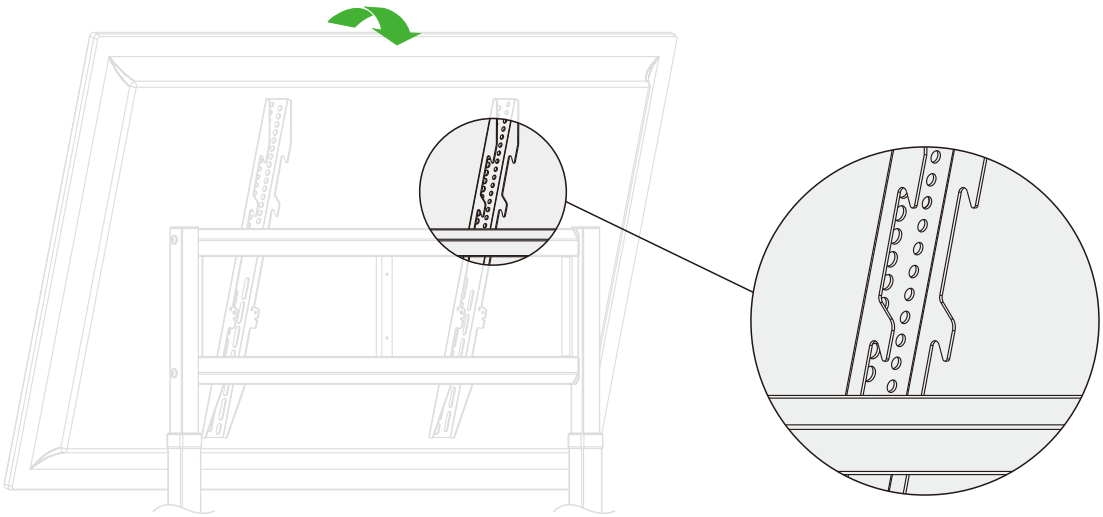

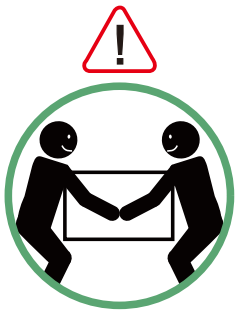

카트의 높이를 조절후 티비를 걸어주세요. 그렇지 않으면 티비와 카트가 부딛침이 발생하여 손상을 입을수 있습니다.

VESA 장착 패턴에 따라 첫번째 두번째 걸치위치을 선택하십시오.

티비를 센터에 설치하세요.

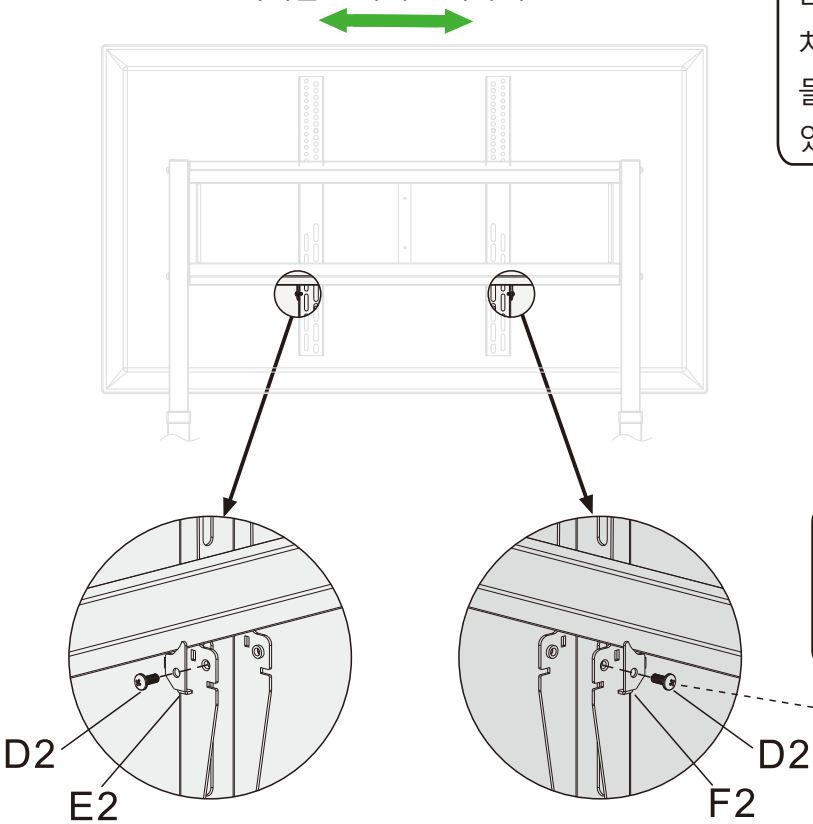

티비를 걸때는 반드시 2명이상 협력하여 설치하세요. 티비를 들때 티비밑부분의 중간을 들지마십니오. 미끄러져 떨어짐이 발생할수 있습니다.

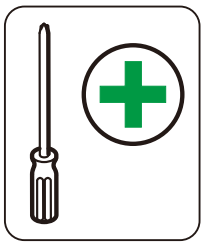

재산상의손실 혹은 인명상의 피해가 발생하지 않도록하기위하여 고정걸이를 걸어주세요.

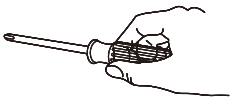

9. テレビの取り付け

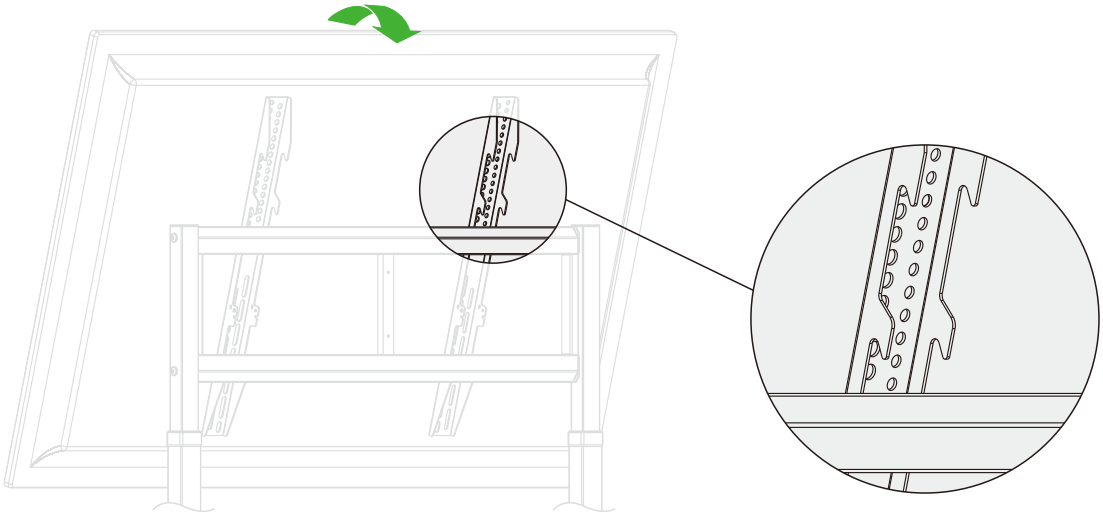

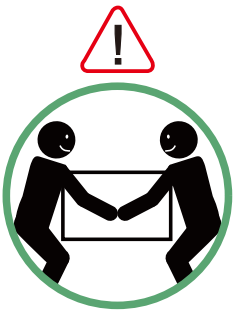

カートの高さを調整した後テレビを掛けてください。それではないとテレビとカートがぶつかる恐れがあります。取り付けてください。

テレビVESA パターンによって1番、2番の位置を選択してください。

テレビを中央側に掛けてください。

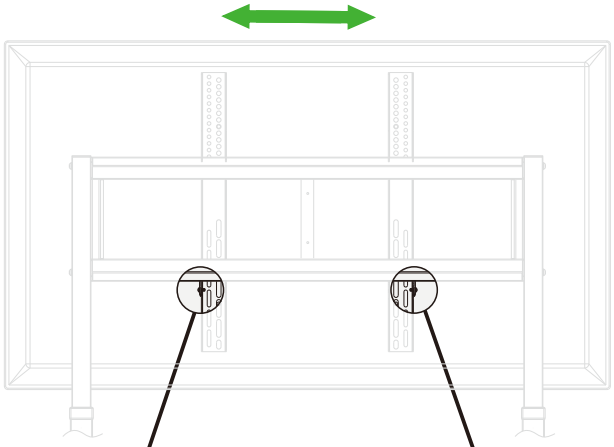

警告:
テレビを掛ける時は2名以上協力して作業してください。テレビの下部位の真ん中を持って掛けないでください。テレビが落ちてしまう可能性があります。

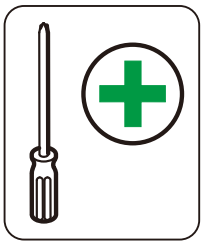

警告:
物的損失や死傷者が発生しないようにテレビ掛け板固定用ネジを締めてください。

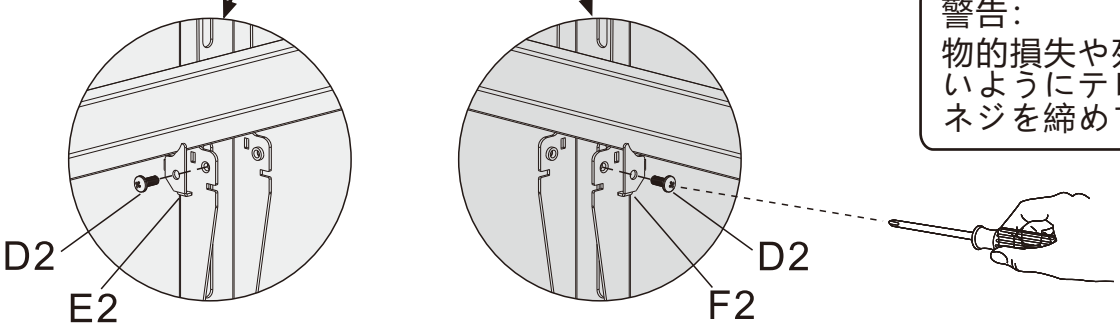

9. Instalación del televisor en el carrito

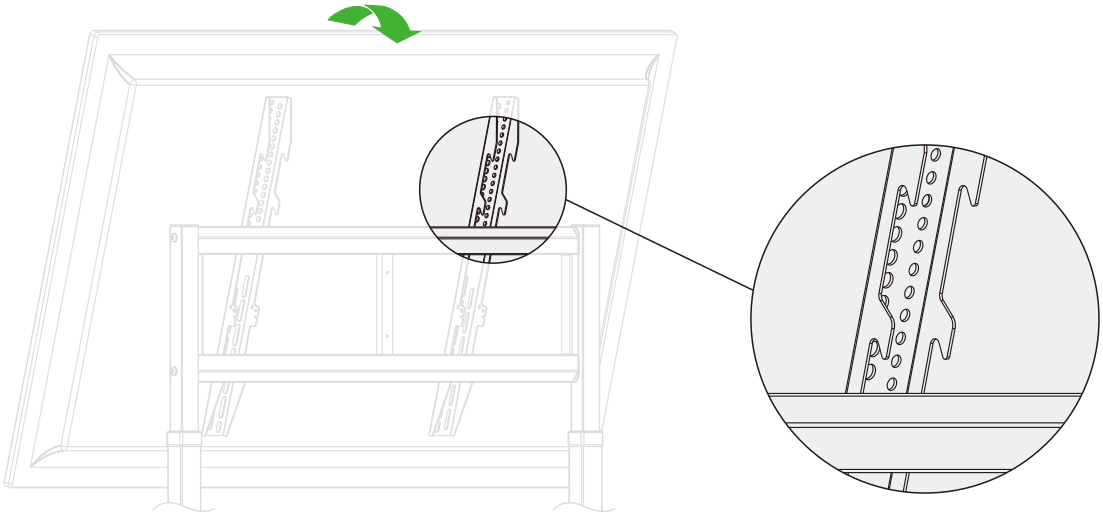

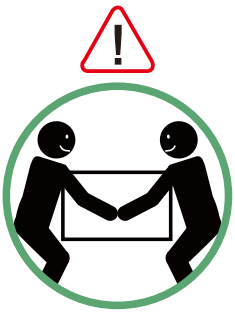

Ajuste la altura antes de colgar el televisor para evitar colisiones entre el televisor y el soporte.

Cuando los orificios de montaje del televisor están ubicados hacia arriba, puede elegir el segundo ajuste del gancho para colgar el televisor.

Coloque el televisor en la parte central.

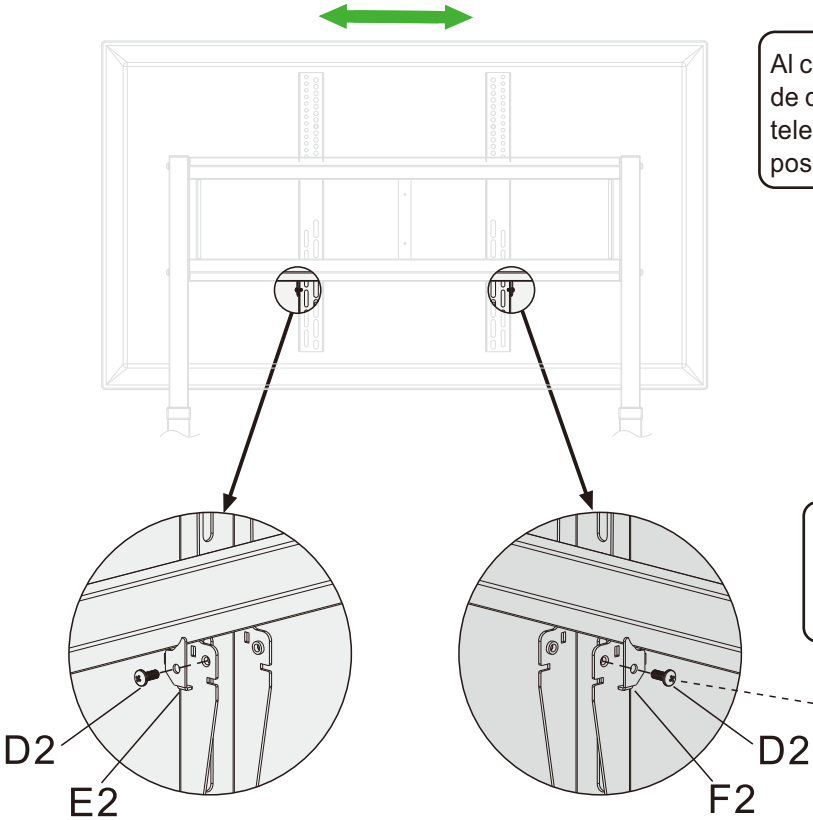

Al colgar el televisor, se requiere la colaboración de dos personas, sosteniendo la parte inferior del televisor, no la parte central, para evitar caídas y posibles daños.

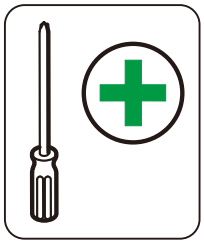

Para evitar pérdidas materiales y lesiones personales, asegúrese de cerrarel gancho de bloqueo de manera segura.

10.Cable Management

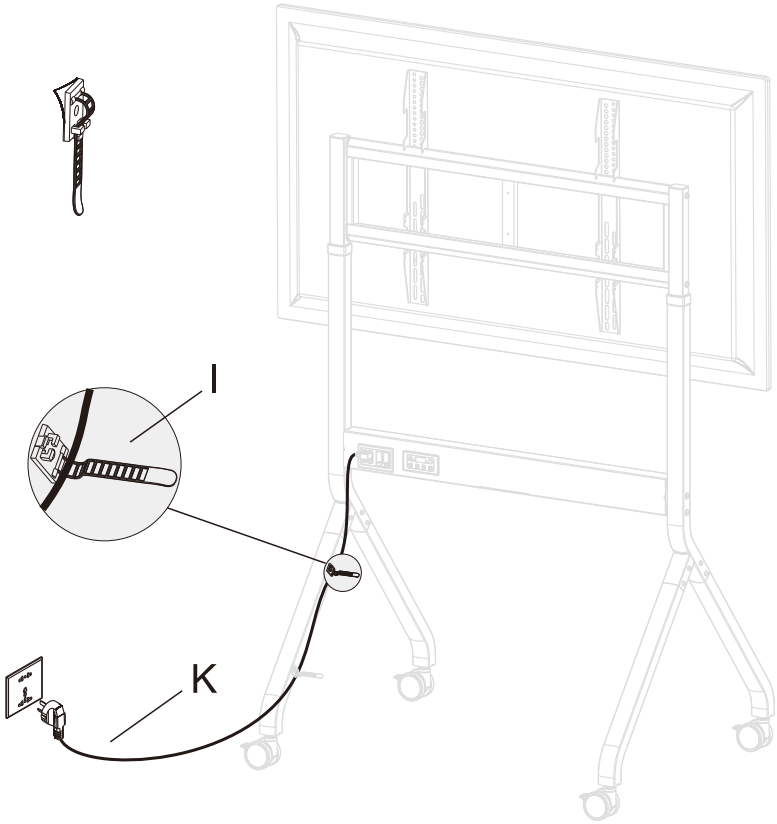

EN Before operating the motorized trolley up or down, ensure that there are no obstacles or people in the operating space, failure to do so may cause personal injury, product damage and additional property damage.

CN 请在操作电动推车上升下降前，确保运行空间内无障碍物或人等阻碍，以免造成财产损失及人员伤亡

KR 리프트 작동전 전체상승하강 도중에 장애물이 없는지 확인하십시오. 재산상의 손실이나 사상자가 발생할수 있습니다.

JP 物的損失や死傷者が発生しないようにリフトを作業前にリフト上下範囲内に障害物がないかを確認してください。

SP Asegúrese de que no haya obstáculos ni personas en el espacio de operación antes de operar el bastidor elevador, para evitar daños a la propiedad y lesiones personales.

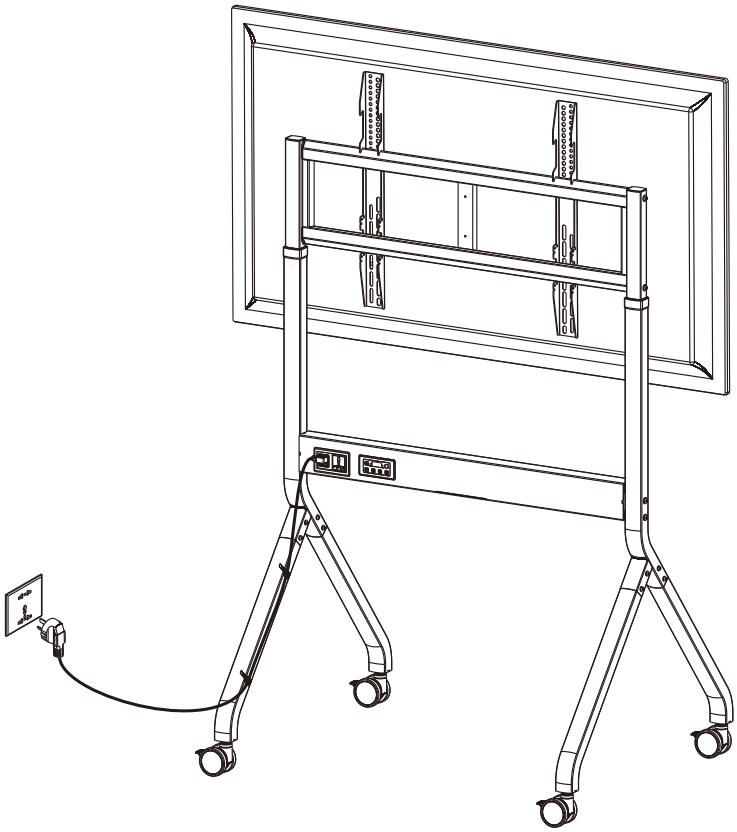

EN Output: 100-240V 5A

CN 输入：100～240V 5A

KR 카트 입력 전압 및 전류:100～240V 5A

JP カート入力側：100～240V 5A

SP Potencia de entrada: 100~240V 5A

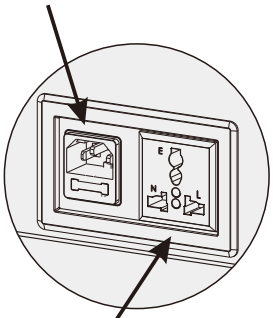

EN Input: 100-240V 5A

CN 输出：100～240V 5A

KR 콘센트 출력 전압 및 전류:100～240V 5A

JP コンセント出力側：100～240V 5A

SP Potencia de salida: 100~240V 5A

11. Remote Control Manual

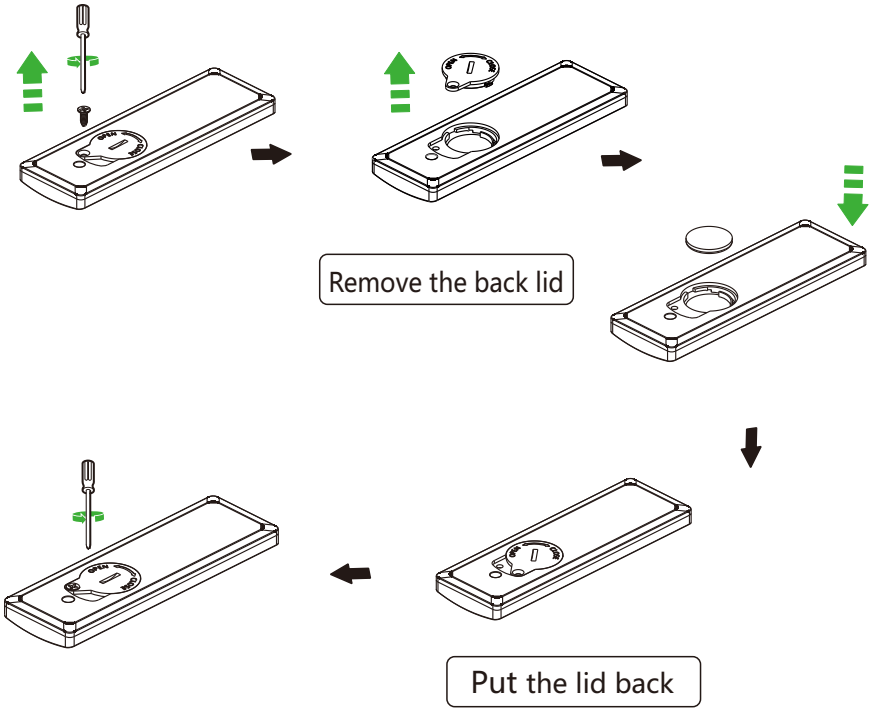

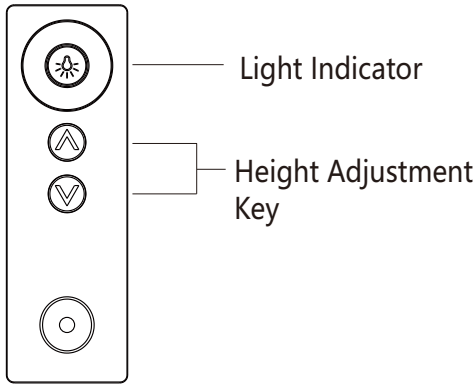

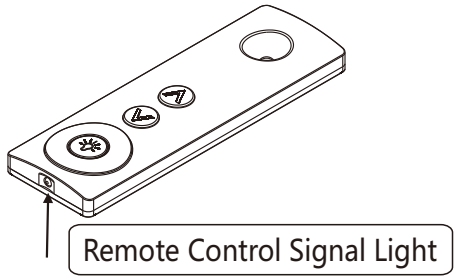

1.How to match remote control with touch control panel

a. Make sure the stand is not powered on.

b. Press and hold the button on the remote control until the signal light flashes. Power on the stand while pressing and holding the button, and release the button until the signal light on the remote control goes out. At this time , the remote control and the touch panel are successfully matched.

2.Height adjustment

Press to move upwards

to move downwards

ATTENTION!

1. Lithium battery specification: CR2032. Lithium battery is not included in the product, due to the restrictions on shipping from certain countries and regions.
2. Do not disassemble the remote control by non-professionals, otherwise, it may cause the remote control to malfunction.
3. Please keep the remote control in a safe place, do not allow any liquid to flow into the remote control. Do not expose the remote control to direct sunlight or extreme heat.
4. If you do not use the remote control for a long time, please remove the battery to prevent leakage and damage to the remote control.
5. If the remote control is not working properly, please take the battery out, reinstall after 30 seconds, If it still does not work properly, please replace the battery.

11.遥控器的使用

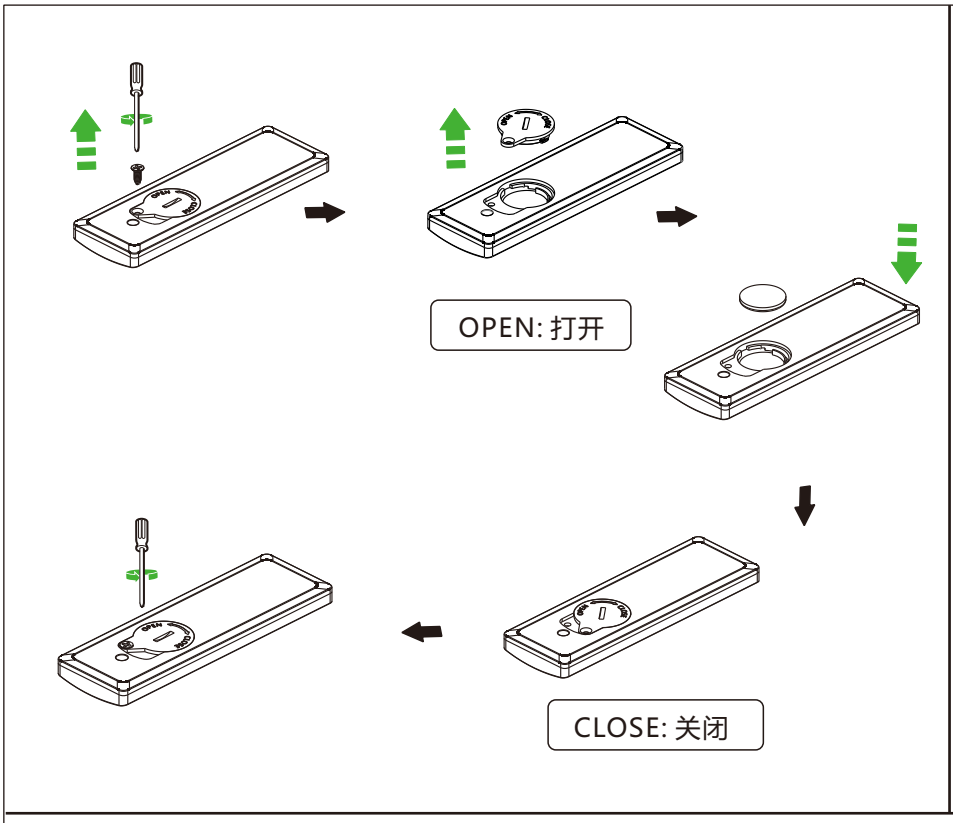

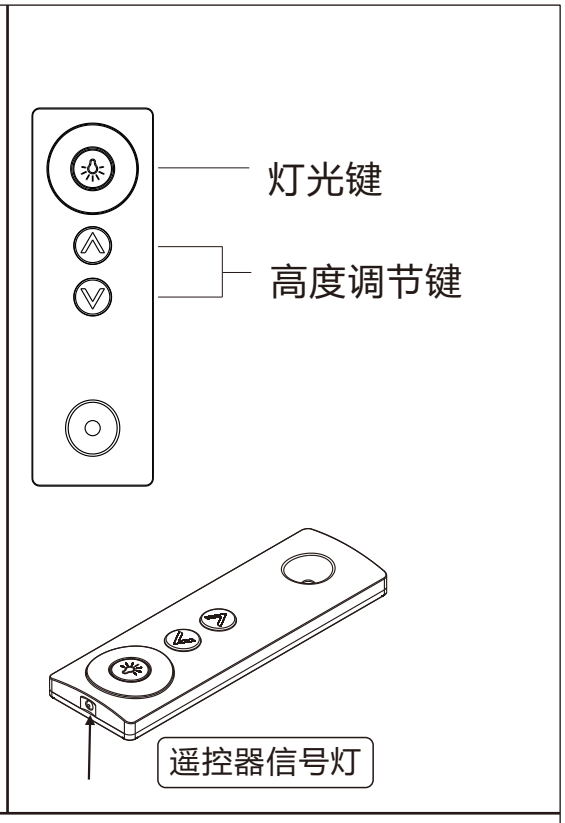

1.遥控器与触控板匹配

a:确保支架未通电；b:长按遥控器☼键,直至信号灯闪烁并按住☼键情况下对支架通电,并且直至遥控器信号灯熄灭时松开☼键,此时遥控器与触控板屏匹配成功。

2.高度调节

按遥控器上⌃键，支架向上运行；按⌄键，支架向下运行。

遥控器使用注意事项

1.锂电池规格：CR2032，部分国家地区产品内不提供锂电池。

2.非专业人士，请勿随意拆卸遥控器，否则可能会引起遥控器失灵。

3.勿将遥控器随意扔掷，勿使任何液体流入遥控器，勿使遥控器受阳光直射或置于极热处。

4.若长时间不使用遥控器，请将电池取出，防止其漏液损坏遥控器。

5.遥控器如果不正常工作，请取出电池，30秒后再重新装入，如仍不能正常工作，请更换电池。

11.리모컨 사용방법

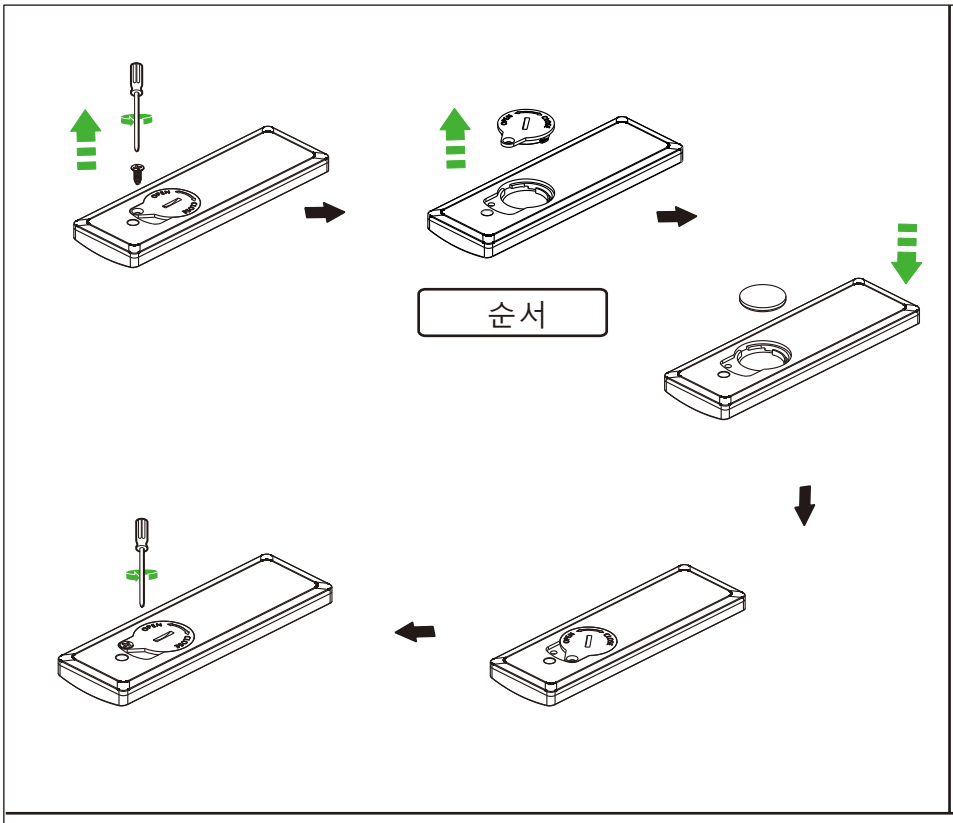

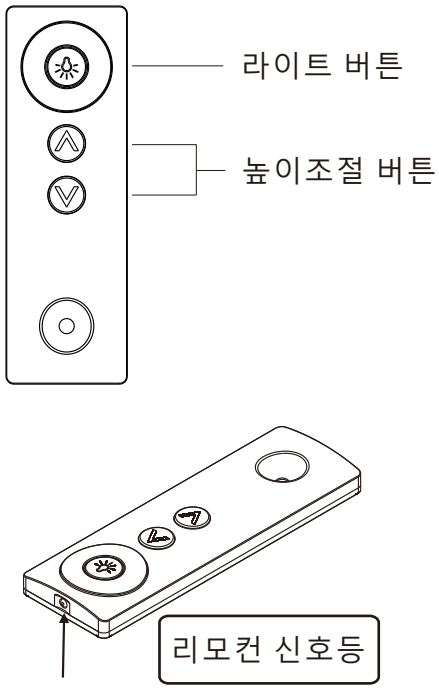

1.리모컨과 제어판 매칭:

a:카트에 전원 입력 하지않음;b.리모컨 신호등이 깜빡일 때까지 리모컨의 라이트 버튼을 길게 누른상태에서 카트 전원 입력, 리모컨의 신호등이 꺼졌을때 리모컨 라이트 버튼을 놓음. 이때 리모컨과 제어판이 매칭완료 됨.
이 깜빡일때까지리모컨의 라이트 버튼을

2.높이 조절

리모컨의 버튼을 눌르면 카트가 위로,
을눌르면카트가아래로이동.

리모컨 사용시 주의사항

1.리튬전지규격:CR2032 일부지역/국가에는 운송및통관상 원인으로 제공안합니다.

2.전문인사외세는 리모컨해체를 삼가하시기 바랍니다. 리모컨이 작동하지 않을 수 있습니다.

3.리모컨을 함부로 던지지 말고 액체가 흘러 들어 가지 않도록 유의하며직사광선에 노출되지 않도록 하고 열로부터 멀리 하십시오.

4.장시간 리모컨을 사용하지 않을 경우 배터리를 제거해 주십시오.

5.리모컨이 작동하지 않을 경우 배터리를 제거하고 30초 후에다시 넣거나 새 배터리로 교체하십시오.

11.リモコンの使い方

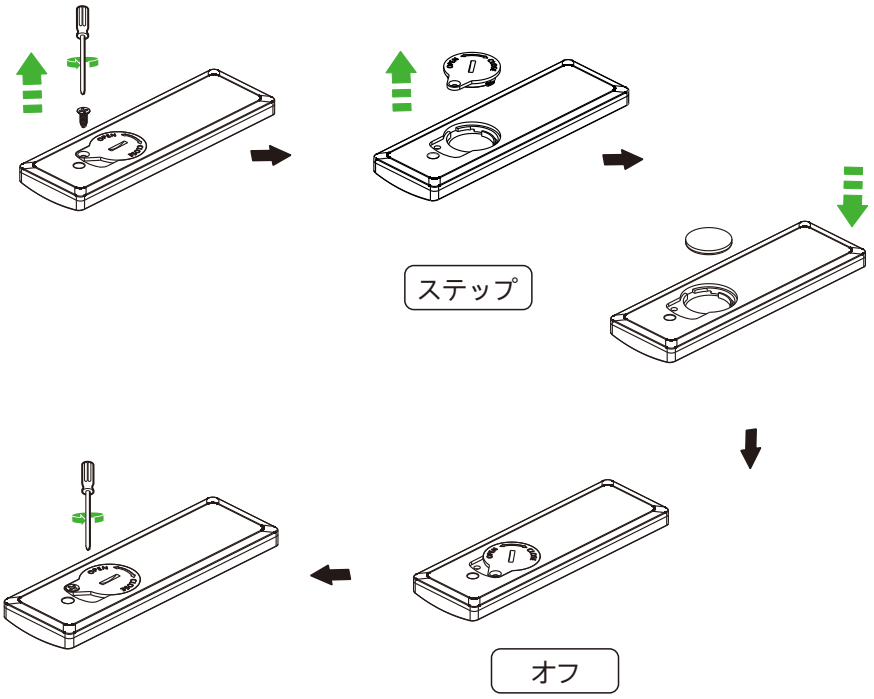

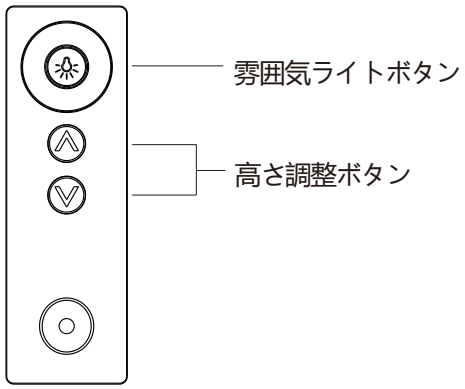

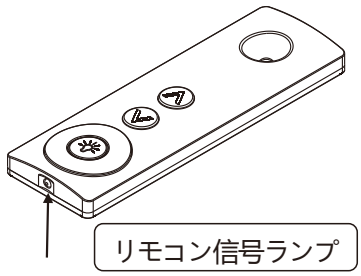

1.リモコンとコントロールパネルのマッチング:

a:カートに電気を入れないこと。
b.リモコンの信号ランプが点滅するまで を長くしたままカートに電気を入れてリモコン信号ランプがオフとなると を押さないでください。そうするとマッチング完了となります。

2.高さ調整

リモコンの ボタンを押しとアップし, 押すとリフトがダウンします.

リモコンの使用注意事項

1.リチウム電池規格：CR2032、通関及び運送の問題である地域/国には提供できません。
2.非専門家はリモコンの解体しないでください。リモコンが動作しない可能性があります。
3.リモコンを投げないでください。液体がリモコンに入らないように気付けてください。直射日光を避け、熱源から遠く設置してください。
4.長い時間リモコンを使用しない場合リチウム電池を取り外してください。
5.リモコンが動作しない場合バッテリーを再取り付けて見てください。それでも解決できない場合新しいバッテリーに交換ください。

11.Uso el mando a distancia

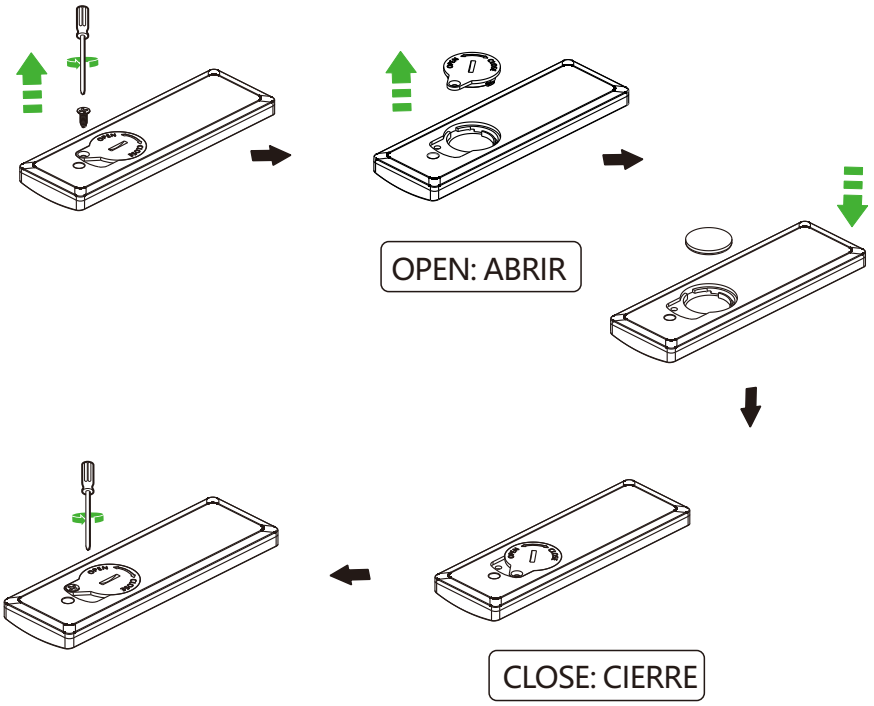

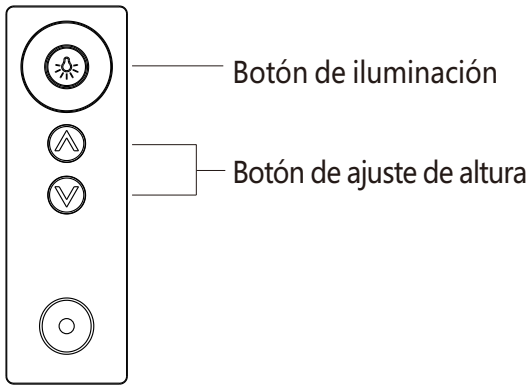

1.Vincular el mando a distancia con el panel táctil:

a. Asegúrese de que el soporte no esté enchufado;
b. Mantenga presionada la tecla ☼ del mando a distancia, hasta que el indicador de señal del mando a distancia parpadee;
c. Con el soporte encendido, espere hasta que el indicador de señal del mando a distancia se apague y luego suelte la tecla ☼. En ese momento, el mando a distancia y el panel táctil se habrán vinculado correctamente.
(Para obtener instrucciones detalladas, consulte el manual de usuario).

2.Ajuste de altura:

Presione el botón ⋀ del mando a distancia para que el soporte suba;
presione el botón ⋁ del mando a distancia para que el soporte baje.

Precauciones para el uso del mando a distancia

1. Especificaciones de la batería de litio: CR2032, en algunas regiones del país, la batería de litio no se incluye en el producto.
2. No desmonte el mando a distancia si no es un profesional, ya que podría causar un mal funcionamiento del mismo.
3. No arroje el mando a distancia ni permita que entre líquido, ni lo exponga a la luz solar directa o a lugares extremadamente calientes.
4. Si no va a usar el mando a distancia durante un período prolongado, quite las pilas para evitar posibles daños por fugas.
5. Si el mando a distancia no funciona correctamente, quite las pilas, vuelva a colocarlas 30 segundos después y, si aún no funciona correctamente, reemplace las pilas.

12. Troubleshooting Solution

Troubleshooting Code		
Code	**Description**	**Solution**
E01	Electric circuit disconnected	Return the power crossbar to factory for repair
E02	Over current in the motor	A. Reduce the loading weight on stand; B. Return the power crossbar to factory for repair
E03	Obstacles encountered	Removal the obstacles on the way
E04	Motor overheated	A. Wait 18mins to cool down; B. Disconnect power and re-start after reconnection
E05	Power voltage under requirment	Check the power supply and voltage output
E06	Initial reset interrupt	Press and hold Ⓡ to continue initial reset

故障代码操作		
错误代码	**问题**	**解决方案**
E01	电机开路	驱动箱返回厂家维修
E02	电机过流	A.减轻负重 B.返回厂家维修
E03	遇阻	清除运行路径上的障碍
E04	电机过热	A.等待18min冷却完成 B.断电重新再插电
E05	电源电压过低	检查电源输出电压
E06	初始复位中断	长按Ⓡ继续初始复位

리모컨 사용방법		
코드	**문제**	**조치**
E01	전기 모터가 오픈	제조업체에 반송해 유지 보수를 진행하십시오.
E02	모터에 과전류가 흐름	A.적재 중량을 줄이십시오. B.제조업체에 반송해 유지 보수를 진행하십시오.
E03	장애물에 부딪힘	도중에 있는 장애물을 제거하십시오.
E04	모터가 과열됨	A.일시 정지하고 18분 동안 냉각시킵니다. B.전원 종료 후 다시 시작합니다.
E05	전압 부족함	전원 공급 장치 출력 전압을 점검하십시오.
E06	리셋이 중단됨	Ⓡ버튼을 길게누름.

12. Troubleshooting Solution

リモコンの使い方		
コード	異常内容	対応方法
E01	モーターに断線発生	メーカーに返送し、メンテナンスを受けてください
E02	モーターの過電流	A.積載重量を減らします。 B.メーカーに返送し、メンテナンスを受けてください
E03	障害物に当たった	途中にある障害物を取り除きます。
E04	モーターのオーバーヒート	A.モーターを止めて、18分ほど冷却を待ちください。 B.電源を切り、再起動してください。
E05	電圧が低すぎ	電源出力電圧を確認ください
E06	リセットが中止された	Ⓡボタンを長押ししてください

Código de error		
Código de error	Problema	Solución
E01	Circuito abierto del motor	Enviar la caja de control al fabricante para su reparación
E02	Sobrecorriente del motor	A. Reducir la carga B. Devolver al fabricante para reparación
E03	Obstrucción	Elimine los obstáculos en la trayectoria de funcionamiento
E04	Sobrecalentamiento del motor	A. Esperar 18 minutos hasta que se complete el enfriamiento B. Desenchufar y volver a enchufar
E05	Voltaje de alimentación demasiado bajo	Comprobar el voltaje de salida de la fuente de alimentación
E06	Restauración interrumpida	Mantén pulsada la tecla Ⓡ para continuar con la restauración

Installation Video

Kunshan Hongjie Electronics Co., Ltd.

1050, Fu Chun Jiang Road, Economic Development Zone.Kunshan City, Jiangsu Province. China. 215333

TEL: +86-512-57971777 FAX:+86- 512-57970778

E-Mail:info@nbavmount.com www.new-nb.com

We reserve the right to modify or alter instructions.
No modification or alteration without formal notice.

G.W:32KG
Carton Size（L×W×H）
58.6×16.3×7.3"
1488×415×185mm

MADE IN CHINA

RECYCLE